★SERVO CONTROLLED CONSTANT MESH 3-SPEED TRANSMISSION ★LEAF SPRINGS ★LADDER TYPE FRAME ★HIGHLY DETAILED BODY
★FRONT MOUNTED MOTOR AND REAR WHEEL DRIVE ★CUSTOM PLATED WHEELS ★SEMI-PNEUMATIC TIRES

ITEM 56357

1/14th SCALE R/C

MERCEDES-BENZ AROCS 3348 6×4 TIPPER TRUCK

TAMIYA

Tecni²Model.com
www.tecnimodel.com
mail: tecnimodel@tecnimodel.fr
tel: 04 75 03 13 87

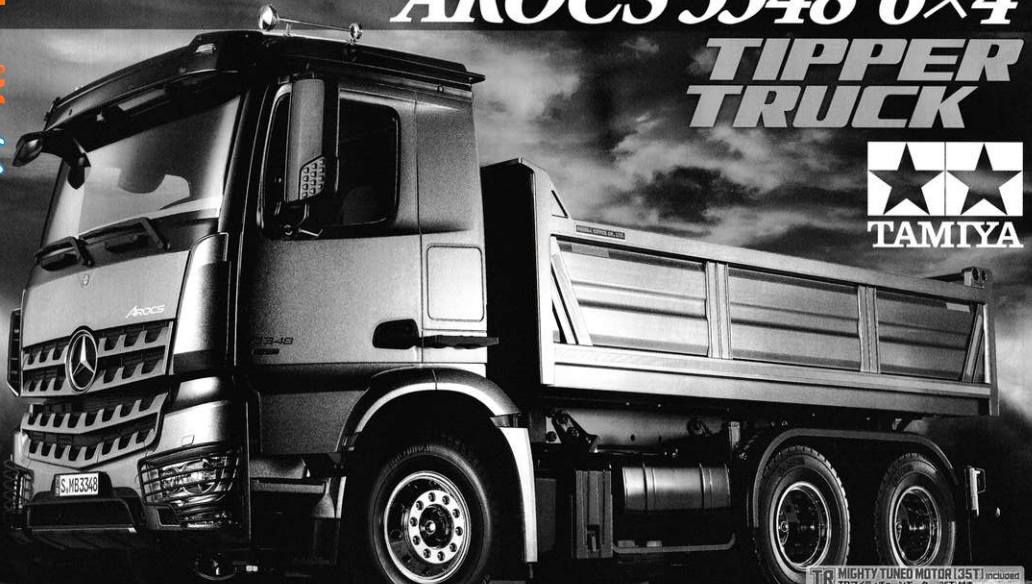

TR MIGHTY TUNED MOTOR [35T] included
TRマイティチューンモーター35T付き

★安全のため荷台は固定で、昇降させるためには別売の電動アクチュエータセット（ITEM56545）が必要です。
★FOR SAFETY REASONS, TRUCK BED IS FIXED. SEPARATELY SOLD ELECTRIC ACTUATOR SET FOR 1/14 R/C TIPPER TRUCK (ITEM 56545) IS REQUIRED FOR MOVEMENT.

1/14 電動RCビッグトラックシリーズ
ビッグトラックメルセデス・ベンツ アロクス3348 6×4 ダンプトラック

0118 ©2016 TAMIYA

MERCEDES-BENZ AROCS 3348 6×4 TIPPER TRUCK

●小学生や組立になれていない方は、保護者の方や模型にくわしい方にお手伝いをお願いしてください。

組み立てる前に用意する物
ITEMS REQUIRED
ERFORDERLICHES ZUBEHÖR
OUTILLAGE NECESSAIRE

《使用するプロポセットについて》
RCトレーラートラック用4チャンネル2サーボ1ESC（スピードコントローラー）のプロポセットをご用意ください。また、4チャンネルプロポをお持ちの場合はバッ ク付きESCを組み合わせて使用することができます。
★取り扱いについては、それぞれの説明書をご覧ください。
《走行用バッテリー・充電器》
このキットはタミヤ・バッテリー専用です。専用充電器とともにご用意ください。

RADIO CONTROL UNIT (NOT INCLUDED)
This R/C model performs three operations: forward/reverse running, steering and gear changing. For optimum enjoyment and performance it is recommended to use a 4-channel, 2-servo digital proportional R/C unit combined with an electronic speed controller with variable forward and reverse function.
★Read and follow instructions supplied with R/C unit.
POWER SOURCE
This kit is designed to use a Tamiya battery pack. Charge battery according to manual.

FERNSTEUER-EINHEIT (NICHT ENTHALTEN)
Dieses R/C Auto hat drei Funktionsweisen: Vorwärts/Rückwärts-Fahren, Lenkung und Gangschaltung. Um den größten Spaß zu haben, wird eine 4-Kanal 2-Servo digital/proportional R/C Anlage zusammen mit einem elektronischen Fahrtregler mit variabler Vorwärts- und Rückwärts-Funktion empfohlen.
★Lesen und befolgen Sie die der RC-Einheit beiliegende Anleitung.

STROMQUELLE
Für diesen Bausatz benötigt man den Tamiya Akkupack. Den Akku gemäß Anweisung aufladen.

ENSEMBLE DE RADIOCOMMANDE (NON INCLUS DANS LE KIT)
Ce véhicule R/C peut effectuer: marche avant/arrière, direction et changement de vitesses. Pour des performances optimales, il est recommandé d'employer un ensemble de radiocommande 4 voies avec deux servos et un variateur de vitesse électronique marche avant/marche arrière variables.
★Lire et suivre les instructions fournies avec l'ensemble R/C.

BATTERIE DE PROPULSION
Le moteur qui équipe ce modèle peut être alimenté par un pack d'accus Tamiya. Charger la batterie selon les indications du manuel du chargeur.

※マルチファンクションコントロールユニット（MFC）を使用する場合は、タミヤ製プロポセットをお使いください。他のプロポセット（2.4GHzプロポを含む）では正常なコントロールができない場合があります。
※Please use a Tamiya 4ch R/C system when installing separately available Multi-Function Control Unit (MFC). MFC functions cannot be normally operated with other R/C systems (including 2.4GHz).
※Bitte verwenden Sie das Tamiya 4ch R/C system, wenn Sie den Multi-Funktions Control Unit (MFC) (separat erhältlich) installieren. MFC Funktion kann nicht mit anderen R/C systemen betrieben werden (einschl. 2.4GHz)
※Utiliser l'ensemble RC 4 voies Tamiya pour installer l'Unité de contrôle Multi-Fonctions MFC optionnelle. Les fonctions de cette unité ne peuvent être activées normalement avec d'autres ensembles RC (y compris 2,4GHz).

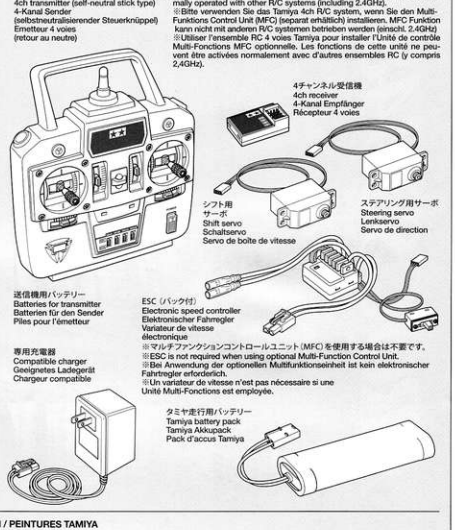

《使用する塗料》TAMIYA PAINT COLORS / TAMIYA-FARBEN / PEINTURES TAMIYA

TS-4 (XF-63)	●ジャーマングレイ / German grey / Deutsches Grau / Gris panzer
TS-6 (XF-1)	●マットブラック / Matt black / Matt Schwarz / Noir mat
TS-14 (X-1)	●ブラック / Black / Schwarz / Noir
TS-17	●アルミシルバー / Gloss aluminum / Alu-Silber / Aluminium brillant
TS-29 (X-18)	●セミグロスブラック / Semi gloss black / Seidenglanz Schwarz / Noir satiné
TS-42	●ライトガンメタル / Light gun metal / Helles Gun Metall / Gris acier clair
TS-68	●木甲板色 / Wooden deck tan / Holzdeck-Braun / Bois clair
TS-71	●スモーク / Smoke / Rauchfarben / Fumé
X-11	●クロームシルバー / Chrome silver / Chrom-Silber / Aluminium chromé
X-26	●クリヤーオレンジ / Clear orange / Klar-Orange / Orange translucide
XF-18	●ミディアムブルー / Medium blue / Mittelblau / Bleu moyen

★金属部品を塗装する前にメタルプライマーで下塗り塗装をします。
★Apply metal primer before painting metal parts.
★Vor dem Lackieren der Metallteile Metallgrundierung auftragen.
★Appliquer de l'apprêt pour métal avant de peindre les pièces en métal.

タミヤ メタルプライマー / Metal primer / Metallgrundierung / Apprêt pour metal

《用意する工具》RECOMMENDED TOOLS / BENÖTIGTE WERKZEUGE / OUTILLAGE

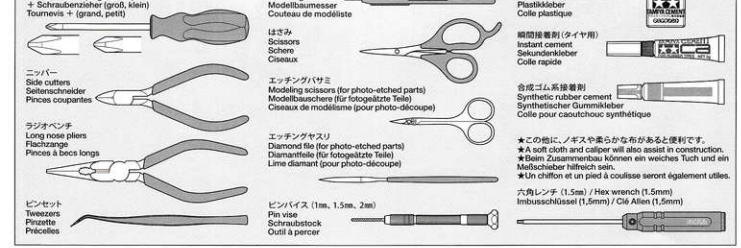

★この他に、ノギスや柔らかな布があると便利です。
★A soft cloth and caliper will also assist in construction.
★Beim Zusammenbau können ein weiches Tuch und ein Meßschieber hilfreich sein.
★Un chiffon et un pied à coulisse seront également utiles.

六角レンチ（1.5mm）/ Hex wrench (1.5mm)
Imbusschlüssel (1,5mm) / Clé Allen (1,5mm)

56357 Arocs 3348 Tipper Truck (11056530)

●組み立てる前に説明図を必ず読みください。また、保護者の方もお読みください。

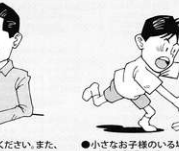

●小さな子様のいる場所での工作はおやめください。小さな部品やビニール袋を口に入れたりする危険があります。

●小学生やうまく組み立てられない方は、保護者の方やRCカーにくわしい方にお手伝いをお願いしてください。

●工具で固い物を切らないでください。刃が折れるなどの危険があります。

●色を塗る時や、接着剤を使う場合は必ず窓を開けて換気に注意してください。

●組み立てる時は手わりに注意してください。また、工具を振り回すようなことはやめてください。

⚠ CAUTION

●Read carefully and fully understand the instructions before commencing assembly. A supervising adult should also read the instructions if a child assembles the model.
●When assembling this kit, tools including knives are used. Extra care should be taken to avoid personal injury.
●Read and follow the instructions supplied with paints and/or cement, if used (not included in kit).
●Keep out of reach of small children. Children must not be allowed to put any parts in their mouths, or pull vinyl bags over their heads.

⚠ VORSICHT

●Bevor Sie mit dem Zusammenbau beginnen, sollten Sie alle Anweisungen gelesen und verstanden haben. Falls ein Kind das Modell zusammenbaut, sollte ein beaufsichtigender Erwachsener die Bauanleitung ebenfalls gelesen haben.
●Beim Zusammenbau dieses Bausatzes werden Werkzeuge einschließlich Messer verwendet. Zur Vermeidung von Verletzungen ist besondere Vorsicht angebracht.
●Wenn Sie Farben und/oder Kleber verwenden (nicht im Bausatz enthalten), beachten und befolgen Sie die dort beiliegenden Anweisungen.
●Bausatz von kleinen Kindern fernhalten. Kindern darf keine Möglichkeit gegeben werden, irgendweiche Teile in den Mund zu nehmen oder sich Plastiktüten über den Kopf zu ziehen.

⚠ PRECAUTIONS

●Bien lire et assimiler les instructions avant de commencer l'assemblage. La construction du modèle par un enfant doit s'effectuer sous la surveillance d'un adulte.
●L'assemblage de ce kit requiert de l'outillage, en particulier des couteaux de modélisme. Manier les outils avec précaution pour éviter toute blessure.
●Lire et suivre les instructions d'utilisation des peintures et ou de la colle, si utilisées (non incluses dans le kit).
●Garder hors de portée des enfants en bas âge. Ne pas laisser les enfants mettre en bouche ou sucer les pièces, ou passer un sachet vinyl sur la tête.

《4チャンネルRCシステム》4-CHANNEL R/C SYSTEM

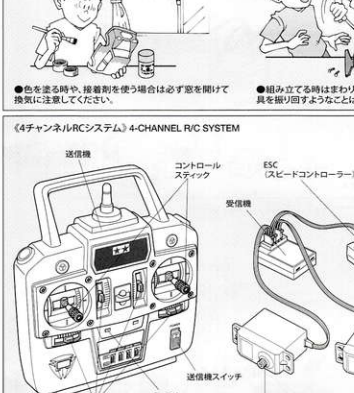

RC装置は、送信機と受信機、サーボなどから成り立っています。さらにRCトラックでは、スピードコントロール用としてESC(スピードコントローラー・バック付き)を使用します。

●送信機＝コントロールボックスとなるものです。ステアリングやスピードコントロール、シフトチェンジなどのスティック操作を電波信号に変えて発信します。
●コントロールスティック＝車のステアリングやスピードコントロール、シフトチェンジにつながるサーボやESCを動かし、車をコントロールします。
●トリムレバー＝サーボのニュートラル位置をずらすための微調整用レバーです。ニュートラル位置は送受信機の電源ONでコントロールスティックにさわらない状態のサーボの停止位置です。
●バッテリーレベルメーター＝送信機の電池の残量をチェックするためのメーターです。
●受信機＝送信機からの電波信号を受け、それをサーボとESCにつたえる装置です。
●ESC(スピードコントローラー)＝受信機が受けたスピードコントロールの信号を走行用バッテリーの電流量をコントロールしてモーターに送る装置です。RCトローラーでは、バックのスピードコントロールもできるバック付ESCを使用します。
●サーボ＝受信機が受けた電波の信号を機械的な動きに変え、車のステアリングやシフトチェンジなどのコントロール部分を動かします。

《4チャンネルRCシステムの名称》

RC装置は、送信機と受信機、サーボなどから成り立っています。さらにRCトラックでは、スピードコントロール用としてESC(スピードコントローラー・バック付き)を使用します。

●送信機＝コントロールボックスとなるものです。ステアリングやスピードコントロール、シフトチェンジなどのスティック操作を電波信号に変えて発信します。
●コントロールスティック＝車のステアリングやスピードコントロール、シフトチェンジにつながるサーボやESCを動かし、車をコントロールします。
●トリムレバー＝サーボのニュートラル位置をずらすための微調整用レバーです。ニュートラル位置は送受信機の電源ONでコントロールスティックにさわらない状態のサーボの停止位置です。
●バッテリーレベルメーター＝送信機の電池の残量をチェックするためのメーターです。
●受信機＝送信機からの電波信号を受け、それをサーボとESCにつたえる装置です。
●ESC(スピードコントローラー)＝受信機が受けたスピードコントロールの信号を走行用バッテリーの電流量をコントロールしてモーターに送る装置です。RCトローラーでは、バックのスピードコントロールもできるバック付ESCを使用します。
●サーボ＝受信機が受けた電波の信号を機械的な動きに変え、車のステアリングやシフトチェンジなどのコントロール部分を動かします。

《COMPOSITION OF 4 CHANNEL R/C UNIT》

A 4-channel R/C system consists of a transmitter, receiver, and servos. In addition, the model requires an electronic speed control with variable forward and reverse speed.
●Transmitter: Serves as a control box. Stick movements are transformed into radio wave signals which are transmitted through the antenna.
●Trim: Lever for adjusting central position of servo. Neutral position refers to the state in which the car is still, wheels are in proper direction and the control sticks are centered when the radio unit is switched on.
●Level indicator: Indicates battery level of a transmitter.
●Receiver: Accepts signals from the transmitter and converts them into pulses that operate the model's servo and speed control.
●Electronic speed controller: Accepts signals received from the receiver and controls the current going to the motor.
●Servo: Transforms signals received from the receiver into mechanical movements.

《ZUSAMMENSTELLUNG DER 4-KANAL R/C-EINHEIT》

Eine 4-Kanal R/C-Anlage besteht aus einem Sender, Empfänger und Servos. Zusätzlich benötigt das Modell einen variablen, elektronischen Vorwärts/Rückwärts-Fahrtregler.
●Sender: Hebelbewegungen werden in Funkwellen umgesetzt und geben über einen Empfänger Impulse an die im Auto eingebauten Servos.
●Trimm: Hebel zum Einstellen der Mittelstellung eines Servos. Die Servos sind dann in Neutralstellung, wenn bei eingeschalteter Fernsteuerung und Steuerknüppeln in Mittelstellung die Räder auf Geradeaus stehen und das Fahrzeug nicht losfährt.
●Spannungsanzeige: Zeigt den Ladezustand der Senderbatterien an.
●Empfänger: Der Empfänger nimmt die Signale des Senders auf und wandelt sie in Steuerimpulse für das Servo und den Fahrregler um.
●Elektronischer Fahrregler: Erhält Steuersignale vom Empfänger und regelt den zum Motor fließenden Strom.
●Servo: Wandelt die vom Empfänger kommenden Signale in mechanische Bewegung um.

《COMPOSITION D'UN ENSEMBLE R/C 4 VOIES》

Un ensemble R/C 4 voies comprend un émetteur, un récepteur et des servos. En plus, ce modèle nécessite l'utilisation d'un variateur de vitesse électronique avec marche avant et arrière variables.
●Emetteur: Il sert de "boîte de commande", les mouvements des manches génèrent des signaux diffusés par l'antenne.
●Trim: dispositif permettant d'ajuster le neutre d'un servo. La position servo au neutre signifie que, radiocommande en marche, le véhicule est à l'arrêt, les roues en position de déplacement en ligne droite et que les manches de commande de l'émetteur sont centrés.
●Niveau de charge: indique le niveau de charge des accus de l'émetteur.
●Récepteur: Capte les signaux de l'émetteur, les convertit en impulsions et contrôle les mouvements du(des) servo(s) et le variateur électronique.
●Variateur électronique de vitesse: Reçoit un signal du récepteur et régule la quantité de courant alimentant le moteur.
●Servo: Convertit les signaux émanant du recepteur en mouvements mécaniques.

56357 Arocs 3348 Tipper Truck (11056530)

作る前にかならず
お読みください。
Read before assembly.
Erst lesen - dann bauen.
Lisez avant l'assemblage.

★お買い求めの際、また組立ての前には必ず内容をお確めください。万一不良部品、不足部品などがありましたら組立ては、お買い求めの販売店に相談ください。
★小さなビス、ナット類が多く、よく似た形の部品もあります。図をよく見てゆっくり確実に組んでください。金具部品は少し多目に入っています。予備として使ってください。
このマークはグリスを塗る部分に指示しました。必ず、グリスアップして、組みこんでください

★Study the instructions thoroughly before assembly.
★There are many small screws, nuts and similar parts. Assemble them carefully referring to the drawings. To prevent trouble and finish the model with good performance, it is necessary to assemble each step exactly as shown.
Apply grease to the places shown by this mark.
Apply grease first, then assemble.

★Vor Baubeginn die Bauanleitung genau durchlesen.
★Viele kleine Schrauben und Muttern etc. müssen genau der Anleitung nach eingebaut werden. Exaktes Bauen bringt ein gutes Modell mit bester Leistung.
Stellen mit diesem Zeichen erst fetten, dann zusammenbauen.

★Assimilez les instructions parfaitement avant l'assemblage.
★Il y a beaucoup de petites vis, d'écrous et de pièces similaires. Les assembler soigneusement en se référant aux dessins. Pour éviter les erreurs suivre les stades du montage dans l'ordre indiqué.
Graisser les endroits indiqués par ce symbole.
Graisser d'abord, assembler ensuite.

※の部品はキットには含まれていません。
Parts marked ※ are not in kit.
Toile mit ※ sind im Bausatz nicht enthalten.
Les pièces marquées ※ ne sont pas incluses dans le kit.

A 1～7

袋詰A を使用します
BAG A / BEUTEL A / SACHET A

★図中の MFC 、TROP. 表記のある組み立ては1/14 RCビッグトラックオプションパーツ（TROP）を組み込むことができます。TROP説明書を参照してください。
★ MFC 、TROP. denotes instruction for option parts. Refer to instruction manual included with "TROP".
★ MFC 、TROP. weist auf die Anleitung für Zubehörteile hin. Beachten Sie und die bei "TROP" beiliegende Anleitung.
★ MFC 、TROP. indique pièces optionnelles. Se référer au manuel inclus dans "TROP".

1

★RCメカの取り扱いについてはメカ付属の説明書を参照してください。
★Also refer to R/C equipment instruction manuals when installing.
★Beim Einbau auch die Anleitungen der R/C Ausrüstung beachten.
★Se reporter également aux manuels d'instructions de l'équipement RC pour l'installation.

Checking R/C equipment
① Install batteries.
② Connect charged battery pack.
③ Switch on.
④ Switch on.
⑤ Reverse switches in "NOR." position.
⑥ Trims in neutral.
⑦ Keep sticks in neutral position.
⑧ Servo in neutral position.

Kontrolle der R/C-Ausrüstung
① Batterien einlegen.
② Voll aufgeladenen Akku verbinden.
③ Schalter ein.
④ Schalter ein.
⑤ Reverse-Schalter auf "NOR."
⑥ Trimmhebel neutral stellen.
⑦ Hebel in Mittelstellung.
⑧ Dies ist die Neutralstellung des Servos.

Vérification de l'équipement R/C
① Mettre en place les piles.
② Charger complètement la batterie.
③ Mettre en marche.
④ Mettre en marche.
⑤ Inverseurs de rotation de servo sur "NOR."
⑥ Placer les trims au neutre.
⑦ Mettre les manches au neutre.
⑧ Le servo au neutre.

MA17 ×1 — 3mmナット（黒） Nut (black) Mutter (schwarz) Ecrou (noir)

MA19 ×1 — 2mmナット Nut Mutter Ecrou

MA28 ×1 — 5mmピロボール Ball connector Kugelkopf Connecteur à rotule

MA29 ×1 — 4mmピロボール Ball connector Kugelkopf Connecteur à rotule

このマークはネジロック剤を塗る部分に指示しました。少量をつまようじ等で塗って組み立ててください。
Apply a small amount of Thread Lock to the sections shown by this mark using tools such as toothpicks.
Auf die mit dieser Markierung gekennzeichneten Bereiche mit einem Hilfswerkzeug wie etwa einem Zahnstocher eine geringe Menge Schraubensicherung auftragen.
Appliquer du frein-filet sur les zones répérés par cette icône.

★樹脂製パーツに付かないようにしてください。パーツを侵す恐れがあります。
★Thread Lock may damage plastic. Avoid direct contact with plastic parts.
★Schraubensicherung kann Plastik angreifen. Vermeiden Sie direkten Kontakt mit Plastikteilen.
★Le frein-filet peut attaquer le plastique. Eviter de contact direct de pièces plastique avec du frein-filet.

1 ラジオコントロールメカのチェック
Checking R/C equipment
Überpüfen der R/C-Anlage
Vérification de l'équipement R/C

MFC

★番号の順にチェックし、必ずサーボのニュートラルを確認して組み立ててください。
★Make sure the servo is at neutral prior to assembly.
★Servo vor dem Einbau in neutrale Stellung bringen.
★S'assurer que le servo est au neutre avant assemblage.

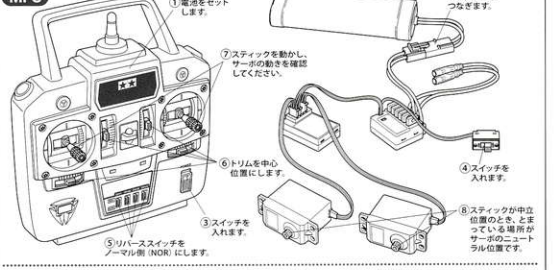

（タミヤ製サーボ）《E13》
(Tamiya servos)
MA13 2.6×10mm

《E5》
MA2 3×10mm
MA6 2.6×10mm
MA11 3×10mm

★使用するサーボに合わせて取り付けてください。
★Match part with servo.
★Den zum Servo passenden Sockel aussuchen.
★Utiliser une pièce adaptée au servo.

★ビスのネジ部をよく見て、ビスの種類を確認します。
★Examine screw and determine type.
★Schraube überpüfen und die Richtige auswählen.
★Examiner la vis et déterminer le type.

《ステアリングサーボ》
Steering servo
Lenkservo
Servo de direction

E5 , E13
E1
E11
E2
MA17 3mm
MA28 5mm

《シフトサーボ》
Shift servo
Schaltservo
Servo de boîte de vitesse

MA19 2mm
MA29 4mm
P5, P6
P4
P2
P1

（タミヤ製サーボ）《P5》
(Tamiya servos)
MA13 2.6×10mm

《P6》
MA2 3×10mm
MA6 2.6×10mm
MA11 3×10mm

2

- MA12 ×1 — 3×8㎜タッピングビス / Tapping screw / Schneidschraube / Vis taraudeuse
- MA14 ×3 — 3×10㎜フランジタッピングビス / Flange tapping screw / Kragenschraube / Vis taraudeuse à flasque
- MA15 ×5 — 3×8㎜フランジタッピングビス / Flange tapping screw / Kragenschraube / Vis taraudeuse à flasque

3

- MA4 ×4 — 3×6㎜丸ビス / Screw / Schraube / Vis
- MA5 ×2 — 3×18㎜段付ビス / Step screw / Paßschraube / Vis décolletée
- MA9 ×2 — 3×20㎜タッピングビス / Tapping screw / Schneidschraube / Vis taraudeuse
- MA10 ×4 — 3×12㎜タッピングビス / Tapping screw / Schneidschraube / Vis taraudeuse
- MA18 ×2 — 3㎜ロックナット(薄) / Lock nut (thin) / Sicherungsmutter (dünn) / Ecrou de blocage (fin)
- MA23 ×2 — 5.5×1.5㎜スペーサー / Spacer / Distanzring / Entretoise
- MA32 ×4 — シャックル / Shackle / Federbügel / Support de lames
- MA33 ×2 — フロントサスステーA / Front suspension stay A / Vordere Aufhängungsstrebe A / Support de suspension avant A
- MA34 ×2 — フロントサスステーB / Front suspension stay B / Vordere Aufhängungsstrebe B / Support de suspension avant B
- MA25 ×2 — フロントダンパーステーA / Front damper stay A / Vordere Dämpferstrebe A / Support d'amortisseur avant A

4

- MA12 ×4 — 3×8㎜タッピングビス / Tapping screw / Schneidschraube / Vis taraudeuse
- MA7 ×2 — 3×10㎜キャップスクリュー / Cap screw / Zylinderkopfschraube / Vis à tête cylindrique
- MA16 ×4 — 3㎜ワッシャー / Washer / Beilagscheibe / Rondelle
- MA20 ×2 — 3㎜フランジナット / Flange nut / Kragenmutter / Ecrou à flasque

2

サーボの取り付け
Servo installation
Servo-Einbau
Installation des servos

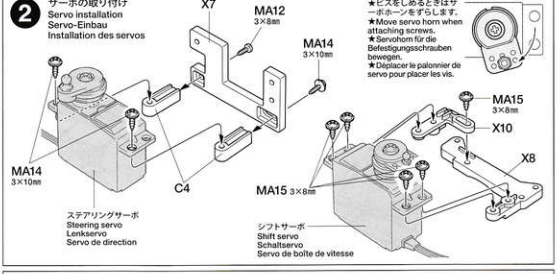

★ビスをしめるときはサーボホーンをずらします。
★Move servo horn when attaching screws.
★Servohorn für die Befestigungsschrauben bewegen.
★Déplacer le palonnier de servo pour placer les vis.

3

シャーシフレームの組み立て
Chassis frame
Fahrgestellrahmen
Châssis bi-longerons

★シャーシフレームは保護シールをはがして使用してください。
★Remove vinyl protective film from frames.
★Schutzfolie von Rahmen abziehen.
★Enlever le film de protection des longerons.

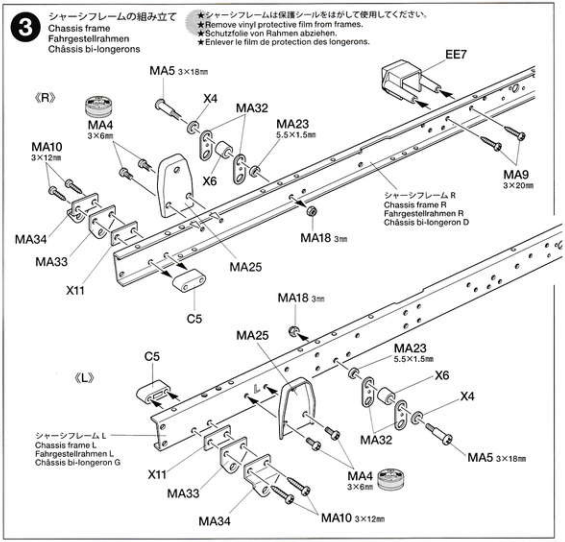

4

《クロスメンバー》
Cross member
Querträger
Renfort

《フレームブラケット》
Frame brackets
Rahmenklammern
Liaisons de benne

★2個作ります。
★Make 2.
★2 Satz anfertigen.
★Faire 2 jeux.

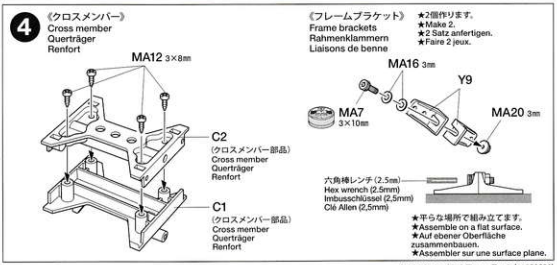

★平らな場所で組み立てます。
★Assemble on a flat surface.
★Auf ebener Oberfläche zusammenbauen.
★Assembler sur une surface plane.

5

- MA11 ×8 — 3×10㎜タッピングビス / Tapping screw / Schneidschraube / Vis taraudeuse
- MA12 ×13 — 3×8㎜タッピングビス / Tapping screw / Schneidschraube / Vis taraudeuse
- MA4 ×4 — 3×6㎜丸ビス / Screw / Schraube / Vis

5 クロスメンバーの取り付け
Attaching cross members
Befestigung der Querträger
Fixation des renforts

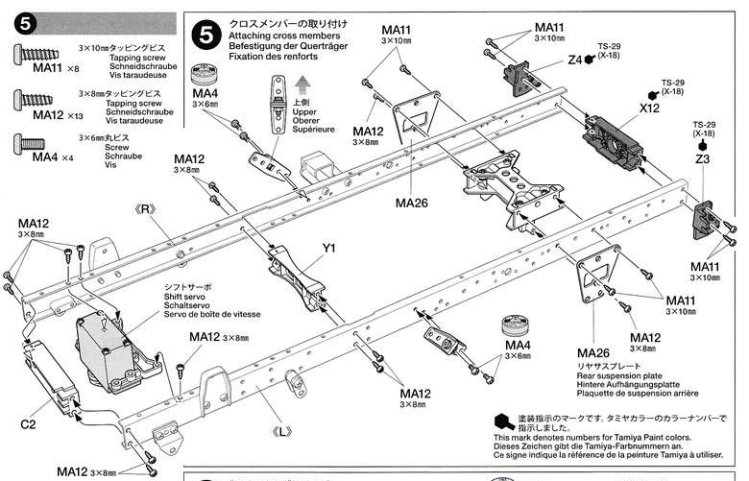

塗装指示のマークです。タミヤカラーのカラーナンバーで指示しました。
This mark denotes numbers for Tamiya Paint colors.
Dieses Zeichen gibt die Tamiya-Farbnummern an.
Ce signe indique la référence de la peinture Tamiya à utiliser.

6

- MA8 ×2 — 2×5㎜トラス丸ビス / Screw / Schraube / Vis
- MA17 ×2 — 3㎜ナット(黒) / Nut (black) / Mutter (schwarz) / Ecrou (noir)
- MA27 ×1 — 5×9㎜ピローボール / Ball connector / Kugelkopf / Connecteur à rotule
- MA28 ×1 — 5㎜ピローボール / Ball connector / Kugelkopf / Connecteur à rotule
- MA21 ×1 — 1150メタル / Metal bearing / Metall-Lager / Palier en métal
- MA22 ×1 — 850メタル / Metal bearing / Metall-Lager / Palier en métal
- MA24 ×2 — 5㎜アジャスター / Adjuster / Einstellstück / Chape à rotule
- MA30 ×1 — 3×42㎜両ネジシャフト / Threaded shaft / Gewindestange / Tige filetée

6

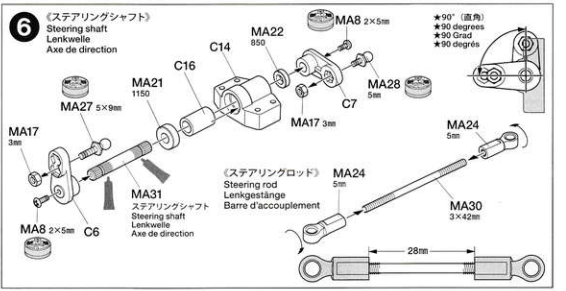

7

- MA1 ×4 — 3×12㎜丸ビス / Screw / Schraube / Vis
- MA3 ×3 — 3×8㎜丸ビス / Screw / Schraube / Vis

7 ステアリングサーボの取り付け
Attaching steering servo
Lenkservo-Einbau
Fixation du servo de direction

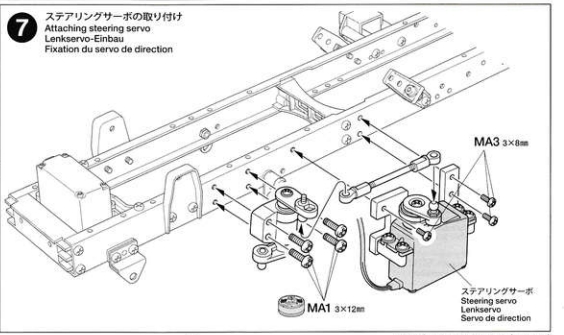

B ⑧～⑪

袋詰Bを使用します
BAG B / BEUTEL B / SACHET B

⑧

- MA4 ×2 — 3×6㎜丸ビス / Screw / Schraube / Vis
- MB3 ×8 — 3㎜ロックナット / Lock nut / Sicherungsmutter / Ecrou nylstop
- MB4 ×6 — 3㎜Oリング（黒） / O-ring (black) / O-Ring (schwarz) / Joint torique (noir)
- MB6 ×6 — ダンパーシャフト / Damper shaft / Dämpferstange / Axe d'amortisseur
- MB11 ×6 — ダンパースプリング / Damper spring / Dämpfer-Feder / Ressort d'amortisseur
- MB12 ×4 — Uボルト / U-Bolt / U-Bolzen / Boulon en U
- MB13 ×6 — ダンパーシリンダー / Damper cylinder / Dämpfer-Zylinder / Corps d'amortisseur
- MB14 ×2 — フロントダンパーステーB / Front damper stay B / Vordere Dämpferstrebe B / Support d'amortisseur avant B
- MB18 ×2 — リーフスペーサー / Spring seat / Federsitz / Assise de ressort

⑨

- MB1 ×2 — 3×15㎜丸ビス / Screw / Schraube / Vis
- MB2 ×6 — 3×14㎜段付ビス / Step screw / Paßschraube / Vis décolletée
- MB3 ×6 — 3㎜ロックナット / Lock nut / Sicherungsmutter / Ecrou nylstop
- MA20 ×2 — 3㎜フランジナット / Flange nut / Kragenmutter / Ecrou à flasque
- MB10 ×2 — ダンパーカラー / Damper collar / Dämpferkragen / Collier d'amortisseur

⑩

- MA17 ×3 — 3㎜ナット（黒） / Nut (black) / Mutter (schwarz) / Ecrou (noir)
- MA27 ×3 — 5×9㎜ピロボール / Ball connector / Kugelkopf / Connecteur à rotule
- MA24 ×4 — 5㎜アジャスター / Adjuster / Einstellstück / Chape à rotule

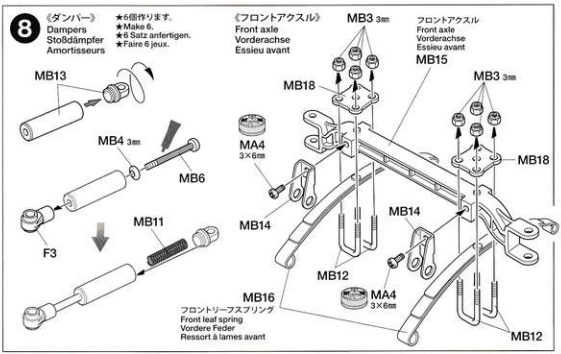

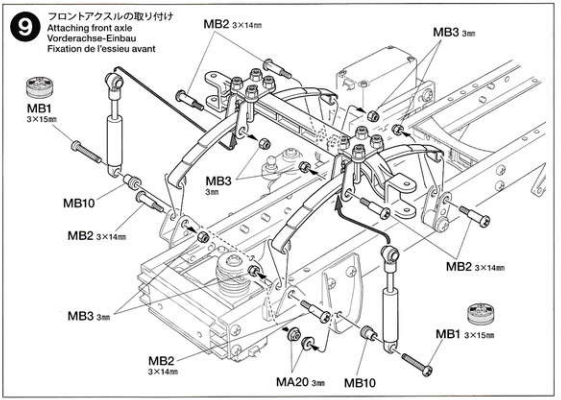

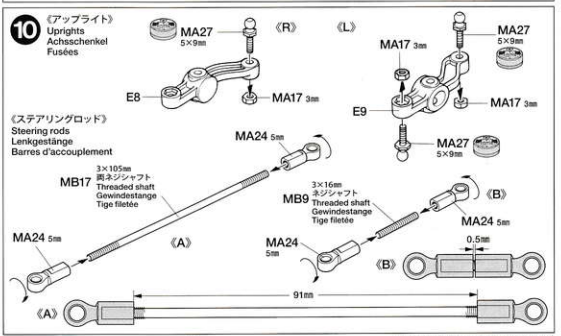

⑪

MB5 ×2 — 2mmEリング / E-ring / E-Ring / Circlip

MB7 ×2 — 3×19mmリンクピン / Link pin / Lenkerbolzen / Axe d'articulation

MB8 ×2 — アップライトシャフト / Upright shaft / Achsschenkelwelle / Axe de fusée

C ⑫～⑱

袋詰Cを使用します
BAG C / BEUTEL C / SACHET C

⑫

MC3 ×4 (50573) — 2×8mmタッピングビス / Tapping screw / Schneidschraube / Vis taraudeuse

MB2 ×4 — 3×14mm段付ビス / Step screw / Paßschraube / Vis décolletée

MB3 ×5 — 3mmロックナット / Lock nut / Sicherungsmutter / Ecrou nylstop

MA18 ×8 — 3mmロックナット（薄） / Lock nut (thin) / Sicherungsmutter (dünn) / Ecrou de blocage (fin)

MC15 ×2 — 5×13mm丸ブッシュ / Round bushing / Kreishülse / Entretoise

MB12 ×4 — Uボルト / U-Bolt / U-Bolzen / Boulon en U

MB18 ×2 — リーフスペーサー / Spring seat / Federsitz / Assise de ressort

MC17 ×4 — リヤサスステーB / Rear suspension stay B / Hintere Aufhängungsstrebe B / Support de suspension arrière B

★ラバーシートを図の位置に取り付けます。
★Attach as shown.
★Gemäß Abbildung einbauen.
★Fixer comme indiqué.

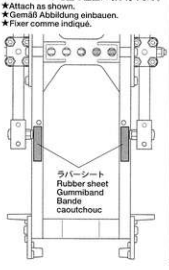

⑪ アップライトの取り付け
Attaching uprights
Achsschenkel-Einbau
Fixation des fusées

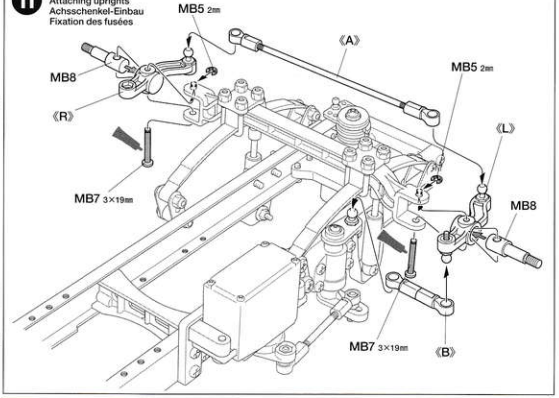

⑫ リヤリーフスプリングの取り付け
Attaching rear leaf springs
Hinterer Feder-Einbau
Fixation des ressorts à lames arrière

★2個作ります。
★Make 2.
★2 Satz anfertigen.
★Faire 2 jeux.

《工具袋詰》
Tool bag
Werkzeug-Beutel
Sachet d'outillage

ラバーシート（22×22×2mm）
Rubber sheet
Gummiband
Bande caoutchouc

5mm 5mm

★図の大きさに切り取ります。
★Cut into shown size.
★Auf abgebildete Größe zuschneiden.
★Découper à la taille indiquée.

MC20
リヤリーフスプリング
Rear leaf spring
Hintere Feder
Ressort à lames arrière

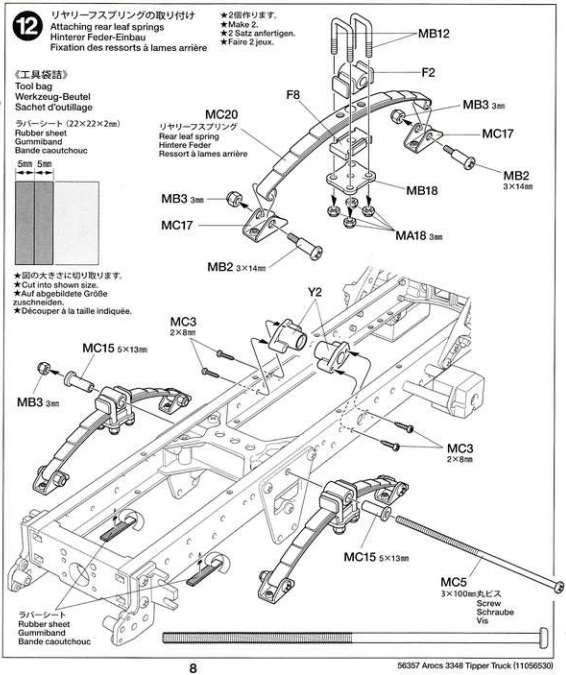

13

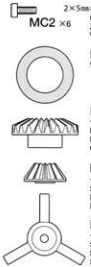

13

《デフギヤ》
Differential gears
Differentialgetriebe
Différentiels

★2個作ります。
★Make 2.
★2 Satz anfertigen.
★Faire 2 jeux.

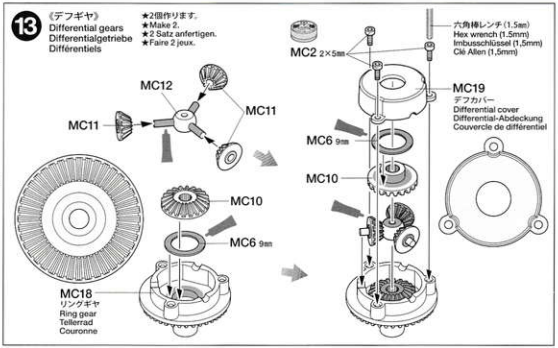

14

14

《デフシャフト》
Diff shafts
Ausgleichsradachse
Arbres de différentiel

★2個作ります。
★Make 2.
★2 Satz anfertigen.
★Faire 2 jeux.

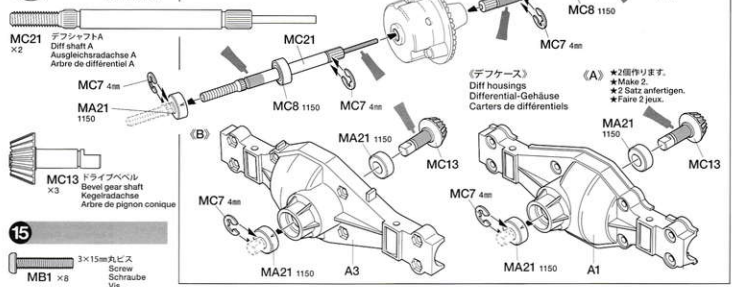

15

★平らな部分にあわせてしめ込みます。
★Firmly tighten on shaft flat.
★Auf der flachen Seite des Schaftes festziehen.
★Bloquer sur le méplat de l'arbre.

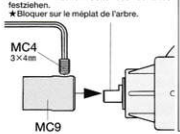

15

リヤアクスルAの組み立て
Rear axle A
Hinterachse A
Essieu arrière A

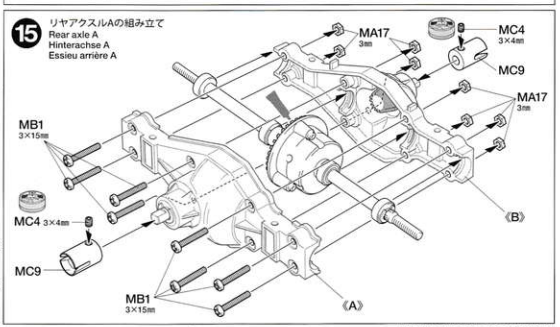

16

3×15㎜丸ビス
Screw
Schraube
Vis
MB1 ×8

3×4㎜イモネジ
Grub screw
Madenschraube
Vis pointeau
MC4 ×1

3㎜ナット（黒）
Nut (black)
Mutter (schwarz)
Ecrou (noir)
MA17 ×8

MC9 ×1
ジョイントカップ
Joint cup
Gelenkkapsel
Noix de cardan

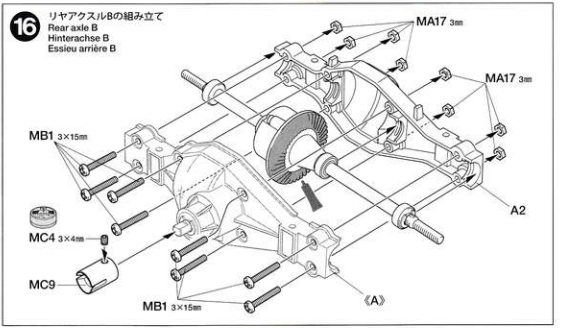

17

3×20㎜丸ビス
Screw
Schraube
Vis
MC1 ×8

3×18㎜段付ビス
Step screw
Paßschraube
Vis décolletée
MA5 ×4

3×14㎜段付ビス
Step screw
Paßschraube
Vis décolletée
MB2 ×4

3㎜ロックナット
Lock nut
Sicherungsmutter
Ecrou nylstop
MB3 ×4

3㎜フランジナット
Flange nut
Kragenmutter
Ecrou à flasque
MA20 ×4

MC14 ×1
プロペラシャフト（短）
Propeller shaft (short)
Antriebswelle (kurz)
Arbre de transmission (court)

MC16 ×4
リヤサスステーA
Rear suspension stay A
Hintere Aufhängungsstrebe A
Support de suspension arrière A

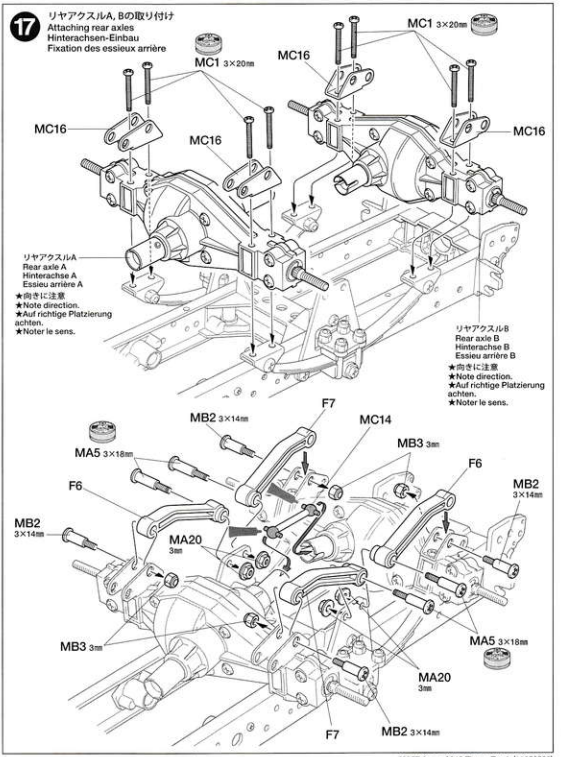

注意！ CAUTION

★MC14はF6、F7を固定する前に取り付けます。
★Attach MC14 before F6 and F7.
★MC14 vor F6 und F7 anbauen.
★Fixer MC14 avant F6 et F7.

TAMIYA CATALOG
The latest in cars, bikes, airplanes, ships and tanks. Motorized and museum quality models are all shown in full color in Tamiya's latest catalog.

TAMIYA CRAFT TOOLS
(+)SCREWDRIVER-L
プラスドライバーL(6×100)

ITEM 74006

18

MB1 ×4	3×15mm丸ビス	Screw Schraube Vis
MB2 ×4	3×14mm段付ビス	Step screw Paßschraube Vis décolletée
MB3 ×4	3mmロックナット	Lock nut Sicherungsmutter Ecrou nylstop
MB10 ×4	ダンパーカラー	Damper collar Dämpferkragen Collier d'amortisseur

D 19～25
袋詰Dを使用します
BAG D / BEUTEL D / SACHET D

19

MA4 ×3	3×6mm丸ビス	Screw Schraube Vis
MD1 ×2	2×6mm丸ビス	Screw Schraube Vis
MA19 ×2	2mmナット	Nut Mutter Ecrou
MA20 ×2	3mmフランジナット	Flange nut Kragenmutter Ecrou à flasque
MA16 ×2	3mmワッシャー	Washer Beilagscheibe Rondelle
MB5 ×4	2mmEリング	E-ring E-Ring Circlip
MD11 ×1	3×30mm片ネジシャフト	Threaded shaft Gewindestange Tige filetée
MD13 ×3	シフトフォーク	Shift fork Schaltgabel Fourche de boîte de vitesse
MD20 ×2	シフトスプリング	Shift spring Schaltfeder Ressort de boîte de vitesse

20

MC7 ×6	4mmEリング	E-ring E-Ring Circlip
MD9 ×1	20Tミッションギヤ	20T Gear 20Z Zahnrad Pignon 20 dents
MD10 ×1	13Tミッションギヤ	13T Gear 13Z Zahnrad Pignon 13 dents
MD16 ×1	ギヤスペーサー（短）	Gear hub (short) Stabmutter (kurz) Moyeu de pignon (court)

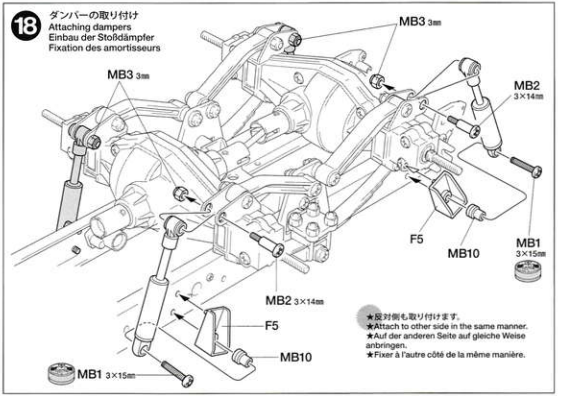

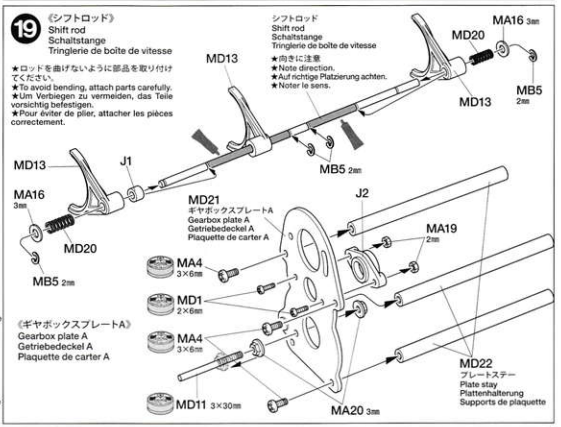

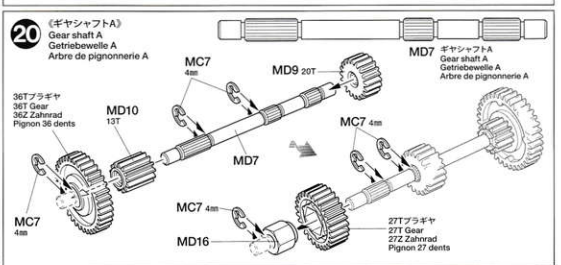

21

MC7 ×6 — 4mmEリング / E-ring / E-Ring / Circlip

MD3 ×1 — 13×6mmワッシャー / Washer / Beilagscheibe / Rondelle

MD6 ×4 — 1260メタル / Metal bearing / Metall-Lager / Palier en métal

MA21 ×4 — 1150メタル / Metal bearing / Metall-Lager / Palier en métal

MD15 ×2 — ギヤスペーサー（長） / Gear hub (long) / Stabmutter (lang) / Moyeu de pignon (long)

指示の部品を瞬間接着剤で固定します。
Apply instant cement.
Sekundenkleber auftragen.
Appliquer de la colle rapide (cyanoacrylate).

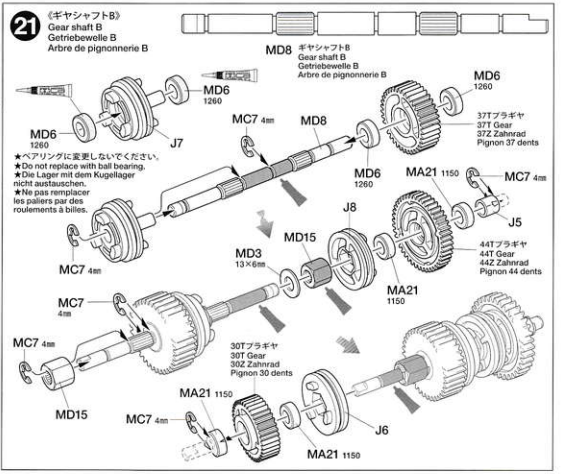

22

MA4 ×5 — 3×6mm丸ビス / Screw / Schraube / Vis

MC8 ×2 — 1150ベアリング / Ball bearing / Kugellager / Roulement à billes

MA21 ×2 — 1150メタル / Metal bearing / Metall-Lager / Palier en métal

MD20 ×2 — シフトスプリング / Shift spring / Schaltfeder / Ressort de boîte de vitesse

★ギヤの歯面には薄くグリスを塗ってください。
★Apply thin coat of grease on gears.
★Auf die Zahnräder dünn Fett auftragen.
★Appliquer une fine couche de graisse sur les pignons.

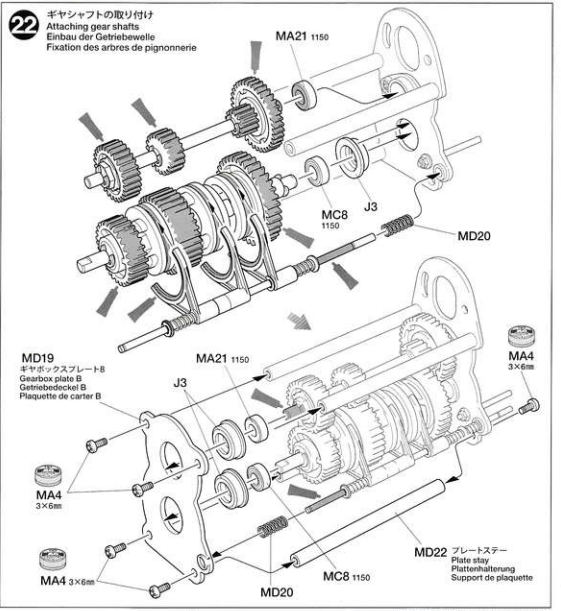

OPTIONS

OP.8 1150ラバーシールベアリング4個セット
53008 1150 Sealed Ball Bearing Set (4 pcs.)

OP.29 1150ラバーシールベアリング2個セット
53029 1150 Sealed Ball Bearing Set (2 pcs.)

OP.65 1260ラバーシールベアリング2個セット
53065 1260 Sealed Ball Bearing Set (2 pcs.)

MA21 1150 — 1150ラバーシールベアリング / 1150 Sealed ball bearing

MD6 1260 — 1260ラバーシールベアリング / 1260 Sealed ball bearing

23

MA4 ×2	3×6mm丸ビス	Screw Schraube Vis
MC4 ×1	3×4mmイモネジ	Grub screw Madenschraube Vis pointeau
MD2 ×1	3×3mmイモネジ	Grub screw Madenschraube Vis pointeau
MA16 ×1	3mmワッシャー	Washer Beilagscheibe Rondelle
MB5 ×2	2mmEリング	E-ring E-Ring Circlip
MC9 ×1	ジョイントカップ	Joint cup Gelenkkapsel Noix de cardan
MD4 ×1	4mmシフトボール	Shift ball Kugelkopf Rotule de boîte
MD14 ×1	10Tピニオンギヤ	10T Pinion gear 10Z Motorritzel Pignon moteur 10 dents
MD17 ×1	シフトアーム	Shift arm Schaltarm Renvoi de boîte
MD18 ×1	モータープレート	Motor plate Motor-Platte Plaquette-moteur

23 モーターの取り付け
Attaching motor
Motor-Einbau
Fixation du moteur

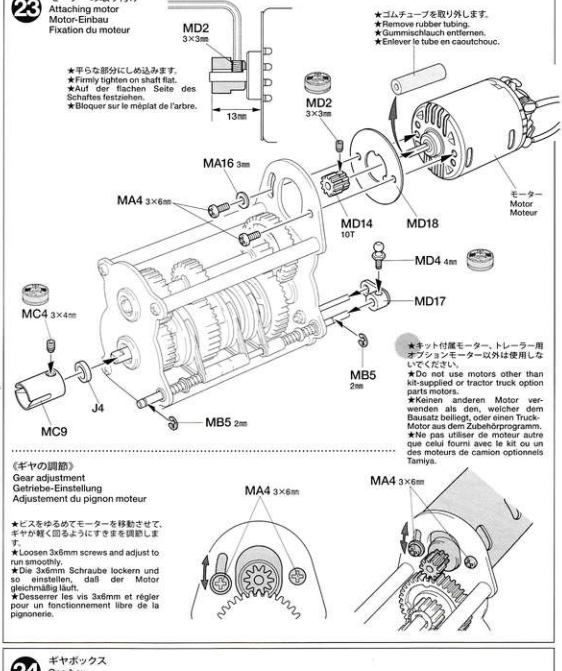

《ギヤの調節》
Gear adjustment
Getriebe-Einstellung
Adjustement du pignon moteur

★ビスをゆるめてモーターを移動させて、ギヤが軽く回るようにすきまを調節します。
★Loosen 3x6mm screws and adjust to run smoothly.
★Die 3x6mm Schraube lockern und so einstellen, daß der Motor gleichmäßig läuft.
★Desserrer les vis 3x6mm et régler pour un fonctionnement libre de la pignonerie.

24

MA3 ×5	3×8mm丸ビス	Screw Schraube Vis
MA17 ×5	3mmナット（黒）	Nut (black) Mutter (schwarz) Ecrou (noir)

24 ギヤボックス
Gearbox
Getriebegehäuse
Carter

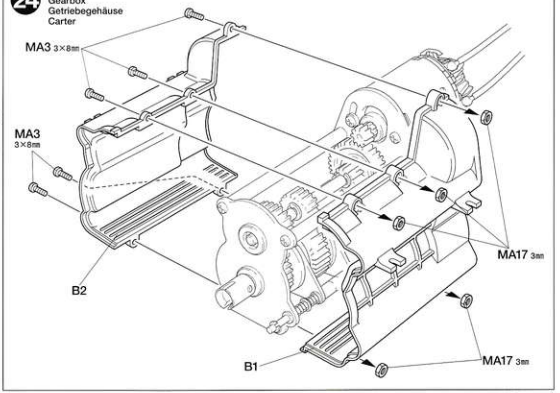

TAMIYA CRAFT TOOLS
良い工具選びは傑作づくりのための第一歩。本格派模型ガモデラーにふさわしい少エリクラフトツール。耐久性も高く、使いやすい高品質な工具です。

SIDE CUTTER for PLASTIC
精密ニッパー
（プラスチック用）
ITEM 74001

LONG NOSE w CUTTER
ラジオペンチ
ITEM 74002

25

MA4 ×4 — 3×6㎜丸ビス / Screw / Schraube / Vis

MD12 ×1 — 2×45㎜両ネジシャフト / Threaded shaft / Gewindestange / Tige filetée

MD5 ×2 — 4㎜アジャスター / Adjuster / Einstellstück / Chape à rotule

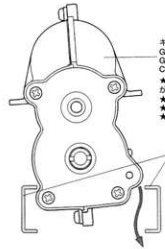

25 ギヤボックスの取り付け / Attaching gearbox / Getriebegehäuse-Einbau / Fixation du carter

《シフトロッド》
Shift rod
Schaltstange
Tringlerie de boîte de vitesse

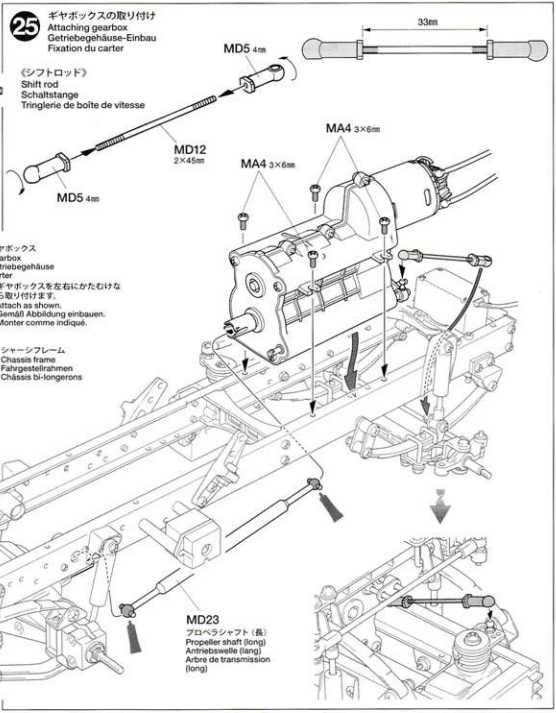

E 26～42

袋詰E を使用します
BAG E / BEUTEL E / SACHET E

26

MA12 ×2 — 3×8㎜タッピングビス / Tapping screw / Schneidschraube / Vis taraudeuse

ME8 ×2 — 3㎜ワッシャー（大） / Washer (large) / Beilagscheibe (groß) / Rondelle (grand)

ME17 ×1 — 六角マウント / Hexagonal mount / Sechskantbefestigung / Support hexagonal

ME16 ×1 — スナップピン（大） / Snap pin (large) / Federstecker (groß) / Epingle métallique (grande)

26 バッテリーホルダーの組み立て / Battery holder / Batterie-Halter / Support de batterie

《工具袋詰》
Tool bag
Werkzeug-Beutel
Sachet d'outillage

スポンジテープ（15×150㎜）
Sponge tape
Schaumgummi-Klebeband
Bande mousse

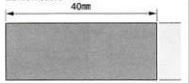

★図の大きさに切り取ります。
★Cut into shown size.
★Auf abgebildete Größe zuschneiden.
★Découper à la taille indiquée.

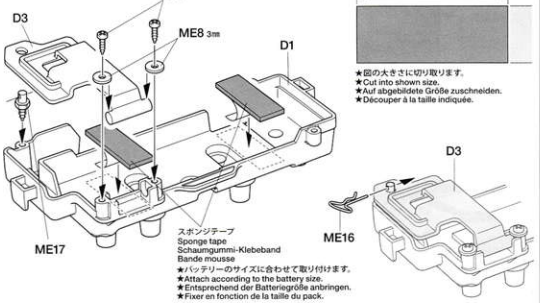

27

MA4 ×4 — 3×6mm丸ビス Screw Schraube Vis

28

MFC-01

※J18(バックランプ)には補助灯・後用のφ3(白色)白・青コードLEDを使用してください。
φ3(白色)白・灰コードLEDは使いません。
※For J18 (reverse light) use ø3 (Whi) Whi-Blu cable. ø3 (Whi) Whi-Gra cable is not used.
※Für J18 (Rückfahrlicht) eine weiße 3mm LED mit Kabel Whi-Blu benutzen. Kabel Whi-Gra wird nicht verwendet.
※Pour J18 (feu de recul), utiliser le câble ø3 (Whi) Blanc-Bleu. Le câble ø3 (Whi) Blanc-Gris n'est pas utilisé.

このマークは接着指示のマークです。接着面を確認して、プラスチックモデル用接着剤で接着してください。
Apply plastic cement to the place shown by this mark.
Auf die mit dieser Markierung angegebenen Stellen Plastikkleber auftragen.
Apposer de la colle pour maquettes plastique aux endroits indiqués par ce marquage.

《BB1, BB2》

《R26, R27》

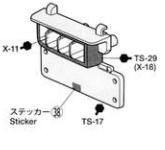

29

MA4 ×2 — 3×6mm丸ビス Screw Schraube Vis

MA8 ×4 — 2×5mmトラス丸ビス Screw Schraube Vis

このマークは合成ゴム系接着剤で接着する部品に指示しました。接着面を確認して、接着してください。
Apply synthetic rubber cement to the places shown by this mark.
An Stellen mit dieser Markierung synthetischen Gummikleber auftragen.
Utiliser de la colle pour caoutchouc synthétique aux endroits indiqués par ce symbole.

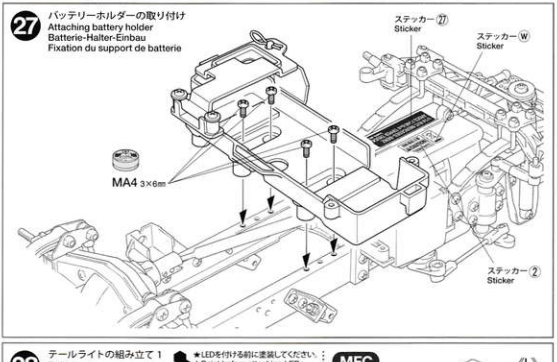

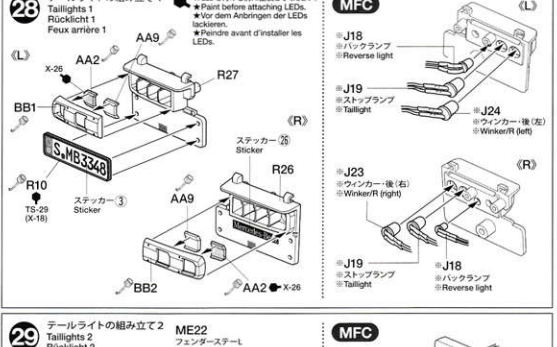

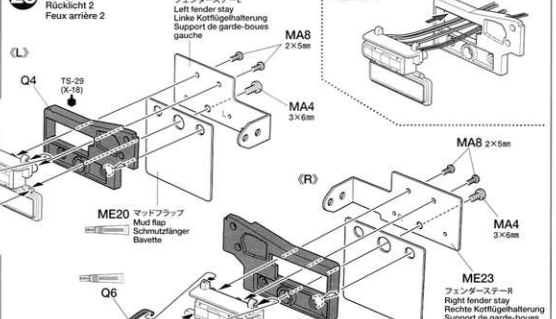

30

3×12㎜丸ビス
Screw
Schraube
Vis
MA1 ×4

3㎜フランジナット
Flange nut
Kragenmutter
Ecrou à flasque
MA20 ×4

★図のように取り付けます。
★Attach as shown.
★Gemäß Abbildung einbauen.
★Fixer comme indiqué.

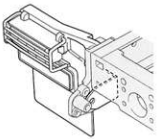

30 テールライトの取り付け
Attaching taillights
Rücklicht-Einbau
Fixation des feux arrière

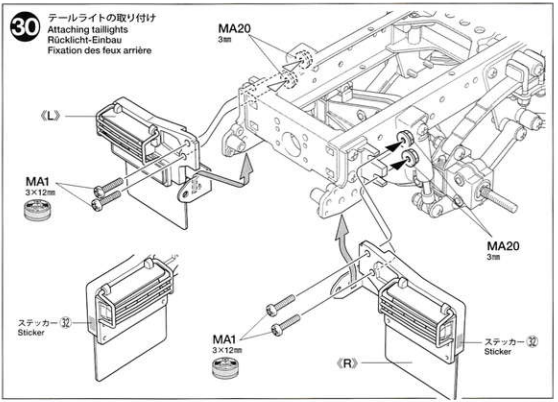

31

3×8㎜丸ビス
Screw
Schraube
Vis
MA3 ×2

3×10㎜六角ボルト
Hex bolt
Sechskantschraube
Boulon hexagonal
ME5 ×2

3㎜フランジナット
Flange nut
Kragenmutter
Ecrou à flasque
MA20 ×2

ME19 ×1 6×60㎜シャーシステー
Chassis stay
Chassis-Strebe
Support du châssis

★図のように取り付けます。
★Attach as shown.
★Gemäß Abbildung einbauen.
★Fixer comme indiqué.

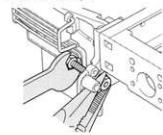

31 メンバーの取り付け
Attaching member
Befestigen des Stabs
Fixation de la triangulation

注意! CAUTION
★MA20、ME5は ME19を固定する前に取り付けます。
★Attach MA20 and ME5 before ME19.
★MA20 und ME5 vor ME19 anbauen.
★Fixer MA20 et ME5 avant ME19.

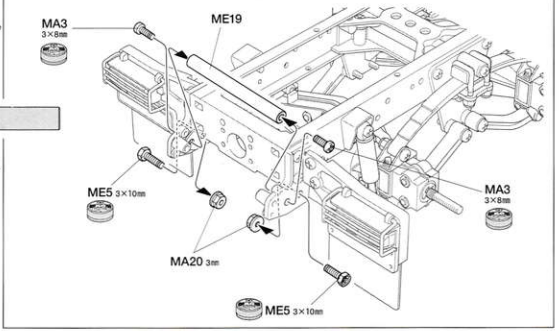

32

3×8㎜丸ビス
Screw
Schraube
Vis
MA3 ×2

3㎜ロックナット（薄）
Lock nut (thin)
Sicherungsmutter (dünn)
Ecrou de blocage (fin)
MA18 ×2

32 リヤバンパーの組み立て
Rear bumper
Hinterer Stoßfänger
Pare-chocs arrière

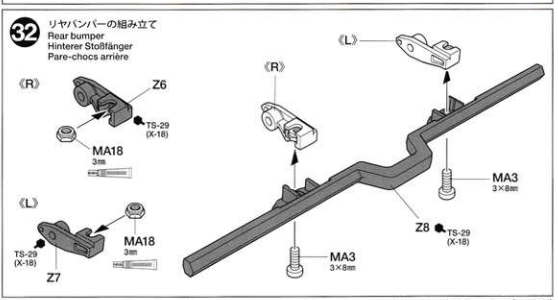

タミヤニュースを読もう

タミヤニュースはモデル作りの情報誌として多くの方に愛読されています。ご希望の方は模型店でおたずねください。当社より定期購読する方法もあります。

33

MA10 ×2	3×12mmタッピングビス	Tapping screw Schneidschraube Vis décolletée
ME6 ×2	2×6mmタッピングビス	Tapping screw Schneidschraube Vis taraudeuse

34

ME4 ×2	2×4mm丸ビス	Screw Schraube Vis
MA8 ×4	2×5mmトラス丸ビス	Screw Schraube Vis
MC3 ×2	2×8mmタッピングビス	Tapping screw Schneidschraube Vis taraudeuse
ME6 ×2	2×6mmタッピングビス	Tapping screw Schneidschraube Vis taraudeuse
ME7 ×1	2×6mm皿タッピングビス	Tapping screw Schneidschraube Vis taraudeuse
ME9 ×2	2mmワッシャー	Washer Beilagscheibe Rondelle
MA19 ×2	2mmナット	Nut Mutter Ecrou
ME14 ×1	磁石	Magnet Magnet Aimant
ME21 ×1	ヒンジ (2mm穴)	Hinge (2mm holes) Scharnier (2mm Löcher) Charnière (trous de 2mm)

《エッチングパーツ》
①切りはなす時はエッチングバサミなどを使用してパーツを切りはなします。
②切り出した時、部品に出っ張った部分が残っている場合は、ヤスリなどで丁寧に削り落とします。
●エッチングパーツはたいへん薄く、手などを切る恐れがあります。取り扱いには十分注意してください。

PHOTO-ETCHED PARTS
①Cut out photo etched parts using modeling scissors for photo-etched parts.
②Carefully remove any excess using a file.
●Extra care should be taken to avoid personal injury when handling photo-etched parts.

FOTOGEÄTZTE TEILE
①Die fotogeätzten Teile mit der Modellbauschere (für fotogeätzter Teile) ausschneiden.
②Überstände vorsichtig mit einer Feile entfernen.
●Beim Umgang mit fotogeätzten Teilen sollte man besondere Vorsicht walten lassen, um Verletzungen zu vermeiden.

PIÈCES PHOTO-DÉCOUPÉES
①Découper les pièces photo-découpées avec des ciseaux de modélisme (pour photo-découpe).
②Enlever les parties excédentaires en les limant soigneusement.
●Manipuler les pièces photo-découpées avec précaution pour éviter les blessures.

35

MA12 ×2	3×8mmタッピングビス	Tapping screw Schneidschraube Vis décolletée

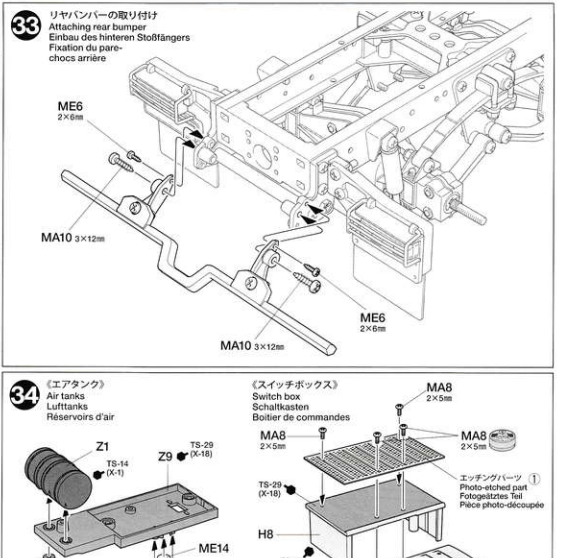

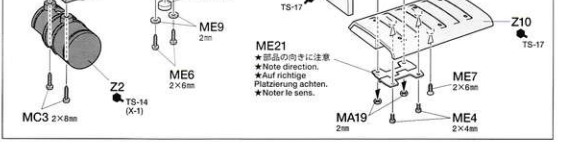

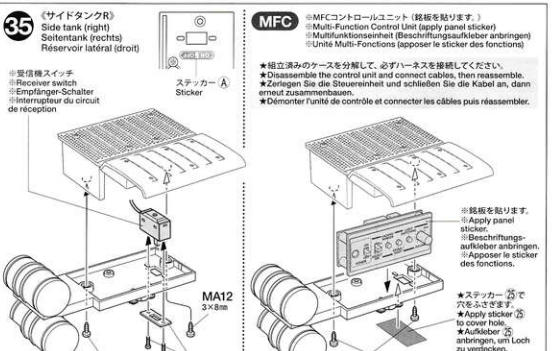

36

ME2 ×2 — 2×10㎜丸ビス / Screw / Schraube / Vis

MA12 ×2 — 3×8㎜タッピングビス / Tapping screw / Schneidschraube / Vis taraudeuse

MC3 ×4 — 2×8㎜タッピングビス / Tapping screw / Schneidschraube / Vis taraudeuse

ME10 ×4 — 2㎜ワッシャー(小) / Washer (small) / Beilagscheibe (klein) / Rondelle (petite)

MA19 ×2 — 2㎜ナット / Nut / Mutter / Ecrou

36 《サイドタンクL》 Side tank (left) / Seitentank (links) / Réservoir latéral (gauche)

注意 CAUTION

★Q8はQ2を固定する前に取り付けます。
★Attach Q8 before Q2.
★Q8 vor Q2 anbauen.
★Fixer Q8 avant Q2.

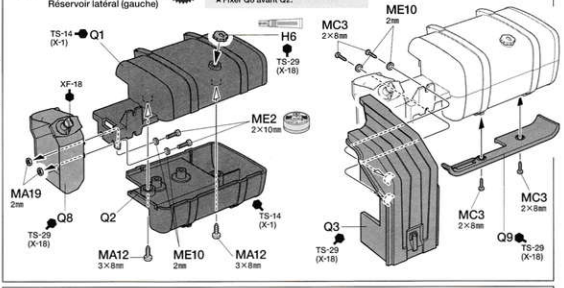

37

MA12 ×6 — 3×8㎜タッピングビス / Tapping screw / Schneidschraube / Vis taraudeuse

37 サイドタンクの取り付け / Attaching side tanks / Anbau der Seitentanks / Fixation des réservoirs latéraux

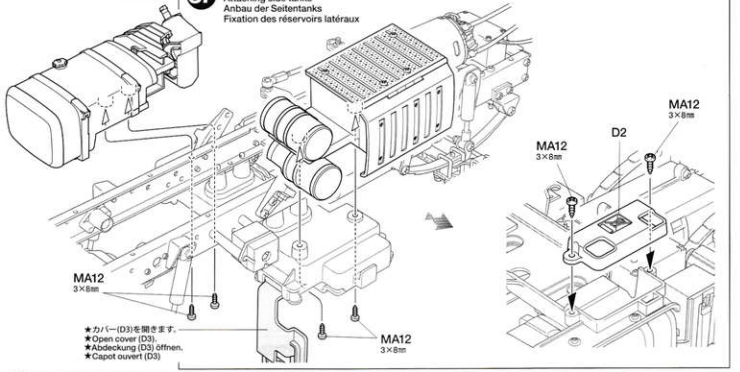

38

MA12 ×4 — 3×8㎜タッピングビス / Tapping screw / Schneidschraube / Vis taraudeuse

ME6 ×4 — 2×6㎜タッピングビス / Tapping screw / Schneidschraube / Vis taraudeuse

MFC

MB3 ×2 — 3㎜ロックナット / Lock nut / Sicherungsmutter / Ecrou de blocage

このマークの指示部分を切り取ります。
Cut off.
Wegschneiden.
Découper.

瞬間接着剤で脱落防止をしてください。
Apply a small amount of instant cement to secure in place.
Zur Sicherung am Platz eine kleine Dosis Sekundenkleber aufbringen.
Appliquer une petite quantité de colle seconde pour fixer en place.

38 メカデッキの組み立て / R/C deck / RC Halterung / Platine RC

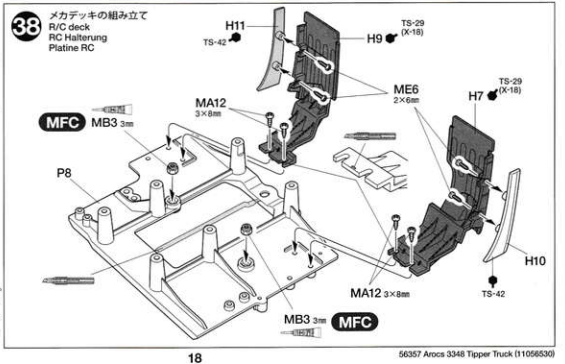

39

3×6㎜丸ビス
Screw
Schraube
Vis
MA4 ×6

2×8㎜タッピングビス
Tapping screw
Schneidschraube
Vis taraudeuse
MC3 ×1

39 メカデッキの取り付け
Attaching R/C deck
Einbau der RC Halterung
Fixation de la platine R/C

《エアインテーク》
Air intake
Lufteinlass
Entrée d'air

TS-29 (X-18)
T12
T11
TS-29 (X-18)

《サポートロッド》
Support rod
Halterstange
Tige de maintien

ME11 2㎜
ME13 2×2.5㎜
ME15
T22
ME18
サポートロッド
Support rod
Halterstange
Tige de maintien
T20

MC3 2×8㎜
MA4 3×6㎜
MA4 3×6㎜
ステッカー ①
Sticker

ME11 ×1
2㎜ロックナット
Lock nut
Sicherungsmutter
Ecrou de blocage

ME15 ×1
スプリング (小)
Spring (small)
Feder (klein)
Ressort (petite)

ME13 ×1
2×2.5㎜スペーサー
Spacer
Distanzring
Entretoise

注意! NOTICE **MFC**

★マルチファンクションユニットをお使いになる方は、20ページ、21ページにお進みください。
★If using MFC unit, proceed to pages 20 and 21.
★Bei Verwendung einer MFC Einheit weiter auf Seiten 20 und 21.
★Si on utilise une unité MFC, passer aux pages 20 et 21.

40

3×8㎜タッピングビス
Tapping screw
Schneidschraube
Vis taraudeuse
MA12 ×2

3×4㎜イモネジ
Grub screw
Madenschraube
Vis pointeau
MC4 ×1

《モーターコードのつなぎ方》
Motor cables
Motorkabel
Câbles du moteur

ESC
Speed controller
Fahrtenregler
Variateur de vitesse

モーター側
Motor
Moteur

＋（プラス）コード
(赤、黄)
(+) Red, Yellow
(+) Rot, Gelb
(+) Rouge, Jaune

黄/赤コード
Yellow / Red
Gelb / Rot
Jaune / Rouge

－（マイナス）コード
(黒、青)
(–) Black, blue
(–) Schwarz, blau
(–) Noir, bleu

緑/黒コード
Green / Black
Grün / Schwarz
Vert / Noir

★コネクター部は＋（プラス）、－（マイナス）を確かめ、しっかりつないでください。
★Connect cables firmly.
★Die Kabel fest zusammenstecken.
★Connecter fermement les câbles.

40 受信機の取り付け
Attaching receiver
Empfänger-Einbau
Fixation du récepteur

★各プロポの説明書に従って、サーボコネクターを差し込みます。
★Refer to the manual included with R/C unit.
★Gemäß der bei der R/C-Einheit enthaltenen Anleitung.
★Se référer au manuel inclus dans l'équipement R/C.

※受信機
※Receiver
※Empfänger
※Récepteur

※ESC（スピードコントローラー）
※Electronic speed controller
※Elektronischer Fahrregler
※Variateur de vitesse électronique

《工具袋詰》
Tool bag
Werkzeug-Beutel
Sachet d'outillage

両面テープ（黒）
Double-sided tape (black)
Doppelklebeband (schwarz)
Adhésif double face (noir)

MA12 3×8㎜
C12
MC4 3×4㎜

★ ㉔ でアンテナパイプを取り付ける場合に使用します。
★When using antenna pipe (step ㉔)
★Bei der Verwendung eines Antennenrohrchens (Schritt ㉔)
★Avec un tube d'antenne (à l'étape ㉔)

《工具袋詰》
Tool bag
Werkzeug-Beutel
Sachet d'outillage

両面テープ（黒）
Double-sided tape (black)
Doppelklebeband (schwarz)
Adhésif double face (noir)

★ESCのバッテリーコードが短い場合は、付属のバッテリー延長コードを取り付けてください。
★Use included battery extension cable if ESC battery connector cable is too short.
★Beiliegendes Accu Verlängerungskabel nutzen, wenn das Kabel vom Fahrtregler zum Accu zu kurz ist.
★Utiliser l'extension de câble de pack inclus si le câble de pack est trop court.

MFC

ME1 ×2	3×18mm丸ビス	Screw Schraube Vis
MA2 ×2	3×10mm丸ビス	Screw Schraube Vis
MA12 ×8	3×8mmタッピングビス	Tapping screw Schneidschraube Vis taraudeuse
ME3 ×2	2.6×3mm丸ビス	Screw Schraube Vis
MC4 ×1	3×4mmイモネジ	Grub screw Madenschraube Vis pointeau
MD2 ×2	3×3mmイモネジ	Grub screw Madenschraube Vis pointeau
MA20 ×2	3mmフランジナット	Flange nut Kragenmutter Ecrou à flasque
ME12 ×2	3×8mmスペーサー	Spacer Distanzring Entretoise

MFC

MFC
マルチファンクション
コントロールユニット
MFC
Multi-Function
Control Unit

★取り扱い、操作方法についてはMFCの説明書をご覧ください。
★Refer to the MFC unit instruction manual for handling/operation.
★Beachten Sie für Handhabung und Betrieb die MFC Anleitungen.
★Se reporter au manuel d'instruction MFC pour l'utilisation.

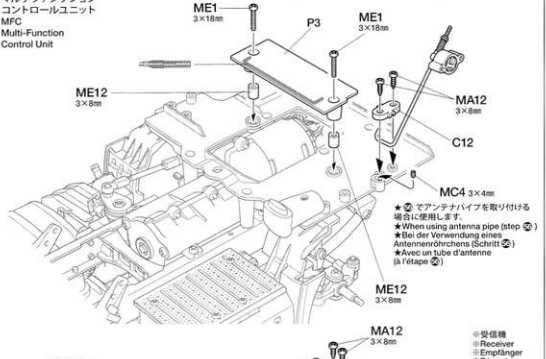

《※振動ユニット》
※Vibration unit
※Vibrationseinheit
※Unité de vibration

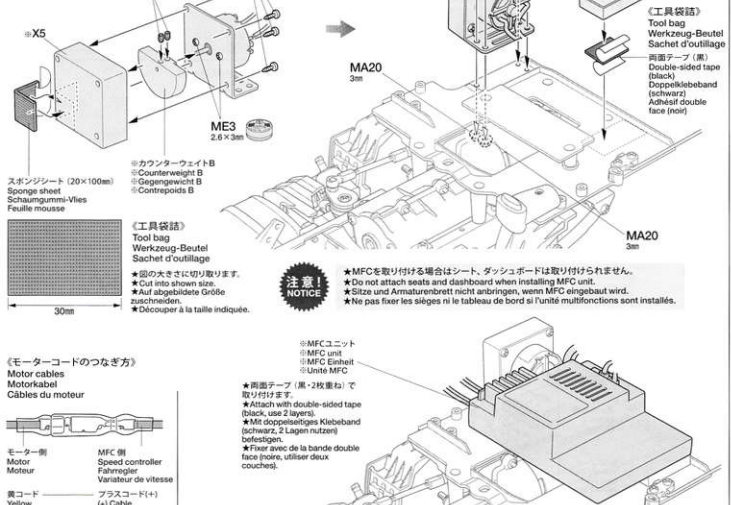

※カウンターウェイトB
※Counterweight B
※Gegengewicht B
※Contrepoids B

スポンジシート（20×100mm）
Sponge sheet
Schaumgummi-Vlies
Feuille mousse

30mm

《工具袋詰》
Tool bag
Werkzeug-Beutel
Sachet d'outillage

★図の大きさに切り取ります。
★Cut into shown size.
★Auf abgebildete Größe zuschneiden.
★Découper à la taille indiquée.

注意！NOTICE

★MFCを取り付ける場合はシート、ダッシュボードは取り付けられません。
★Do not attach seats and dashboard when installing MFC unit.
★Sitze und Armaturenbrett nicht anbringen, wenn MFC eingebaut wird.
★Ne pas fixer les sièges ni le tableau de bord si l'unité multifonctions sont installés.

《モーターコードのつなぎ方》
Motor cables
Motorkabel
Câbles du moteur

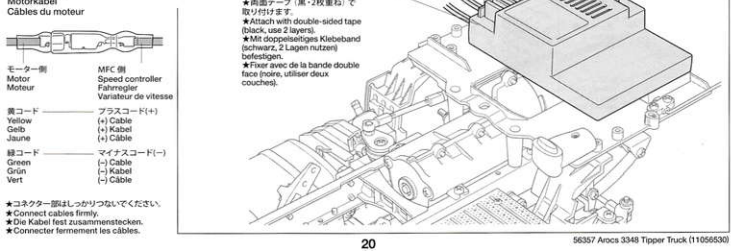

モーター側 Motor Moteur	MFC 側 Speed controller Fahrregler Variateur de vitesse
黄コード Yellow Geib Jaune	プラスコード(+) (+) Cable (+) Kabel (+) Câble
緑コード Green Grün Vert	マイナスコード(−) (−) Cable (−) Kabel (−) Câble

★コネクター部はしっかりつないでください。
★Connect cables firmly.
★Die Kabel fest zusammenstecken.
★Connecter fermement les câbles.

MFC
マルチファンクションコントロールユニット
Multi-Function Control Unit

MFC-03

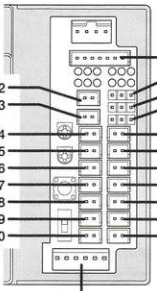

★配線はMFC説明書をご覧ください。
★Refer to the MFC unit instruction manual for handling/operation.
★Beachten Sie für Handhabung und Betrieb die MFC Anleitungen.
★Se reporter au manuel d'instruction MFC pour l'utilisation.

《配線コードのまとめ方》
Cables
Kabel
Câbles

★配線コードはジャマにならないように工具袋詰のスパイラルチューブやナイロンバンドでたばねておきます。
★Secure cables with nylon band, spiral tube, etc.
★Kabel mit Nylonband, Spiralschlauch etc. zusammenbinden.
★Maintenir les câbles en place avec collier en nylon, tube spiralé, etc.

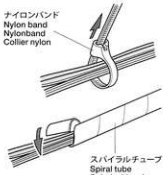

《MFCの配置》
Positioning MFC unit
Einbau der MFC Einheit
Positionnement de l'unité MFC

※振動ユニット
※Vibration unit
※Vibrationseinheit
※Unité de vibration

※受信機
※Receiver
※Empfänger
※Récepteur

※MFCユニット
※MFC unit
※MFC Einheit
※Unité MFC

※MFCコントロールユニット
※MFC Control unit
※MFC Steuereinheit
※MFC Unité de contrôle

※J25
※速度表示ランプ
(ルーフランプモード)
※Speed indicator
(Roof lamp mode)

※J26
※速度表示ランプ
(ルーフランプモード)
※Speed indicator
(Roof lamp mode)

★J25, J26は ㉘ で取り付けます。
★Attach J25 and J26 at Step ㉘ .
★J25 und J26 in Schritt ㉘ anbringen.
★Fixer J25 et J26 à l'étape ㉘ .

注意! NOTICE

★ライトケースには使用しない穴があります。
★Some light cases have unused holes.
★Einige Lampengehäuse haben ungenutzte Öffnungen.
★Certains logements de feux ont des trous inutilisés.

※J24
※ウィンカー・後(左)
※Winker/R (left)

※J23
※ウィンカー・後(右)
※Winker/R (right)

※J19
※ストップランプ
※Taillight

※J18
※バックランプ
※Reverse light

※J18
※バックランプ
※Reverse light

※J19
※ストップランプ
※Taillight

ELECTRIC ACTUATOR SET for 1/14 SCALE R/C TIPPER TRUCK
1/14RCダンプトラック用電動アクチュエータセット

Item 56545

送信機の操作で荷台の上下をコントロール
Control truck bed motion via transmitter!

41

走行させない時は必ず走行用バッテリーのコネクターをはずしてください。走行用バッテリーをつないだままでおくと、車が暴走することがあります。走らせないときは、必ず走行用バッテリーのコネクターを抜いておきます。

DISCONNECT BATTERY WHEN NOT USING THE MODEL
Disconnect battery when model is not being used, as it may result in a run away model.
AKKUSTECKER ABZIEHEN, WENN DAS MODELL NICHT IN BETRIEB IST
Akku abhängen, wenn das Modell nicht benutzt wird, da es sich sonst selbstständig machen kann.
DECONNECTER LA BATTERIE LORSQUE LE MODELE N'EST PAS UTILISEE
Déconnecter la batterie lorsque le modèle n'est pas utilisé pour éviter qu'il se déplace inopinément.

41

走行用バッテリーの搭載
Installing battery pack
Einlegen des Akkupacks
Installation du pack d'accus

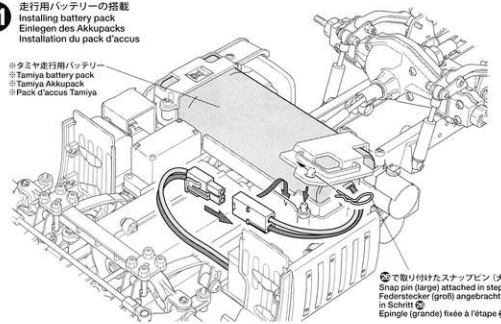

注意 NOTICE
★走行中に地面に引きずらないように、コネクターコードをナイロンバンドなどでシャーシに固定してください。
★Secure connectors using nylon band, ensuring they do not drag on surface while running.
★Stecker mit Nylonband zusammenbinden und dabei sicherstellen, dass die Kabel beim Fahren nicht am Boden schleifen.
★Maintenir les connecteurs avec un collier en nylon, en s'assurant qu'ils ne touchent pas le sol en roulant.

42

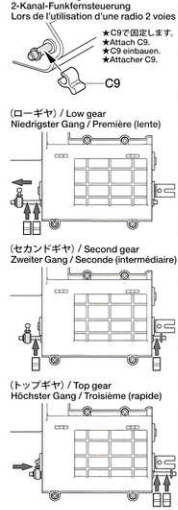

42

《ステアリングの調節》
Steering adjustments
Einstellung der Schubstangen
Réglage de la direction

★プロポのスティックが中立のとき、アップライトシャフトが一直線になるように調節します。
★Adjust so that the uprights are parallel to each other.
★So einstellen, daß die Achsschenkel parallel zueinander stehen.
★Ajuster de sorte que les fusées soient parallèles l'une à l'autre.

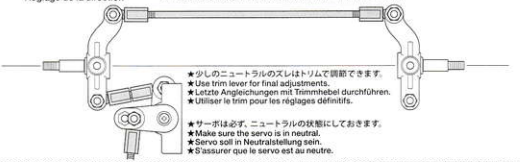

《シフトの確認》
Shift
Schalten
Changement de vitesse

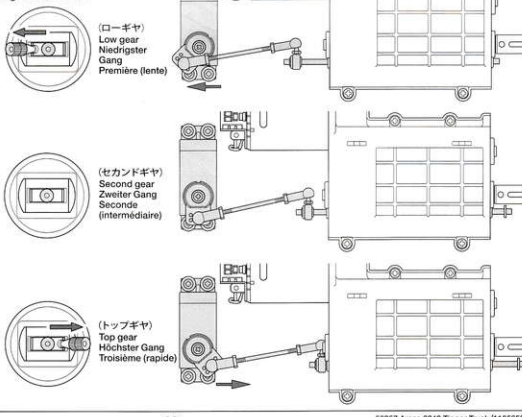

F 43～57

袋詰F を使用します
BAG F / BEUTEL F / SACHET F

43

ME4 ×8 — 2×4mm丸ビス
Screw
Schraube
Vis

MA19 ×4 — 2mmナット
Nut
Mutter
Ecrou

MF8 ×4 — ミラーホルダー
Mirror holder
Spiegelhalterung
Fixation de rétroviseur

MF9 ×2
ミラーステー
Mirror stay
Spiegelhalterung
Support de rétroviseur

★メッキ部品は接着面のメッキをはがしてから接着してください。
★Remove plating from areas to be cemented.
★An den Klebestellen muß die Chromschicht abgeschabt werden.
★Enlever le revêtement chromé des parties à encoller.

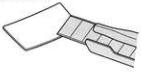

《X3 (2mmナット回し)》
Wrench
Mutternschlüssel
Clé

★十字レンチと共にナット回し(2mm)として利用してください。
★Use X3 when attaching 2mm nuts.
★Zum Befestigen der 2mm Mutter X3 verwenden.
★Utiliser X3 pour serrer les écrous de 2mm.

43 サイドミラーの組み立て
Side mirrors
Rückspiegel
Rétroviseurs

《R》

MF9 — MA19 2mm — R7 (TS-29 (X-18)) — MF8 — ME4 2×4mm — MA19 2mm — MF8 — ME4 2×4mm — 8.5mm

N9 — N3 — K5 (TS-29 (X-18)) — N22 (TS-29 (X-18)) — TS-29 (X-18)

《N22, N23》

《L》

MA19 2mm — MF9 — 8.5mm — MF8 — ME4 2×4mm — R8 (TS-29 (X-18)) — MA19 2mm — MF8 — ME4 2×4mm — 8.5mm

K4 (TS-29 (X-18)) — N8 — N23 (TS-29 (X-18)) — N4 (TS-29 (X-18))

注意 NOTICE **MFC**

★マルチファンクションユニットをお使いになる方は、37ページも参考にしてください。
★If using MFC unit, also refer to page 37.
★Bei Verwendung einer MFC Einheit auch Seite 37 berücksichtigen.
★Si on utilise une unité MFC, consulter également la page 37.

44

プラスチックモデル用塗料で塗装します。ボディ全体はタミヤカラー・スプレーで、窓枠などの細部はタミヤカラー・アクリル、エナメル塗料で仕上げてください。
Use Tamiya Color spray paints over the whole body. Finish window frames, etc. with Tamiya Color Acrylic or Enamel paint.
Die gesamte Karosserie mit Tamiya Sprayfarbe lackieren. Die Fensterrahmen usw. mit Tamiya Acrylfarbe oder Emaillack fertigstellen.
Utiliser de la peinture en bombe Tamiya pour peindre la carrosserie. Peindre les entourages de vitres, etc avec de la peinture acrylique ou enamel Tamiya.

44 ボディの塗装
Painting body
Lackierung der Karosserie
Peinture de la carrosserie

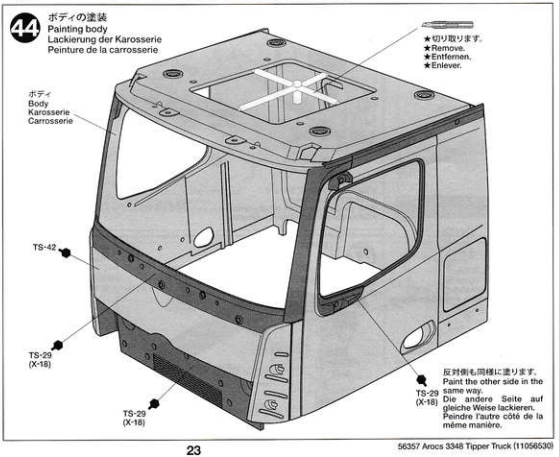

45

MA19 ×4 — 2mmナット / Nut / Mutter / Ecrou

★向きに注意
★Note direction.
★Auf richtige Platzierung achten.
★Noter le sens.

TS-42

K8

13×114mm両面テープ（白）
Double-sided tape (white)
Doppelklebeband (weiß)
Adhésif double face (blanc)

《工具袋詰》
Tool bag
Werkzeug-Beutel
Sachet d'outillage

×4

★図の大きさに切って使います。
★Cut to the size shown.
★Auf die gezeigte Größe zuschneiden.
★Découper aux dimensions indiquées.

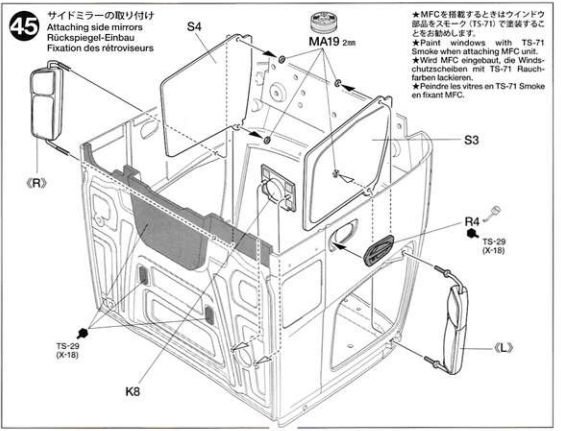

★MFCを搭載するときはウインドウ部品をスモーク（TS-71）で塗装することをお勧めします。
★Paint windows with TS-71 Smoke when attaching MFC unit.
★Wird MFC eingebaut, die Windschutzscheiben mit TS-71 Rauchfarben lackieren.
★Peindre les vitres en TS-71 Smoke en fixant MFC.

46

MA12 ×2 — 3×8mmタッピングビス / Tapping screw / Schneidschraube / Vis taraudeuse

MF1 ×2 — 2×8mmトラス丸ビス / Screw / Schraube / Vis

ME6 ×2 — 2×6mmタッピングビス / Tapping screw / Schneidschraube / Vis taraudeuse

MA19 ×2 — 2mmナット / Nut / Mutter / Ecrou

指示の穴を開けます。
Make holes.
Loch machen.
Percer des trous.

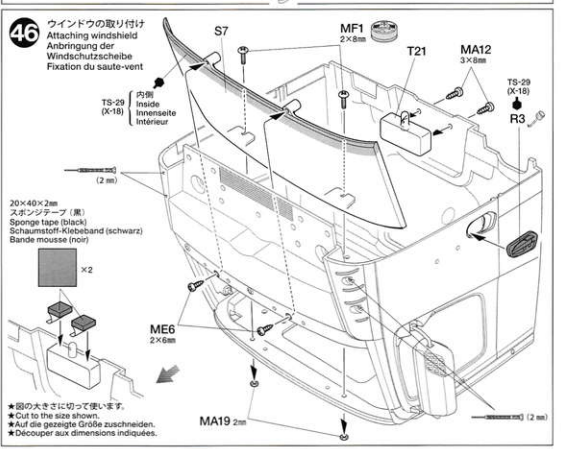

★図の大きさに切って使います。
★Cut to the size shown.
★Auf die gezeigte Größe zuschneiden.
★Découper aux dimensions indiquées.

47

《N18》 《N17》

★表面は塗装しません。
★Do not paint top surface.
★Oberseite nicht bemalen.
★Ne pas peindre la surface supérieure.

★塗装しません。
★Do not paint indicated sections.
★Angezeigte Bereiche nicht bemalen.
★Ne pas peindre les sections indiquées.

《S6》

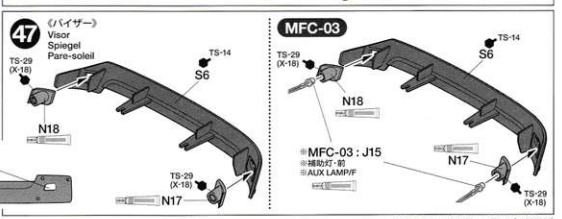

48

MA3 ×1	3×8㎜丸ビス	Screw Schraube Vis
ME6 ×2	2×6㎜タッピングビス	Tapping screw Schneidschraube Vis taraudeuse
MA17 ×1	3㎜ナット（黒）	Nut (black) Mutter (schwarz) Ecrou (noir)

49

MA12 ×4	3×8㎜タッピングビス	Tapping screw Schneidschraube Vis taraudeuse
MF1 ×2	2×8㎜トラス丸ビス	Screw Schraube Vis
MA19 ×2	2㎜ナット	Nut Mutter Ecrou

MFC

※《スピーカーユニット》
※Speaker unit (in MFC unit)
※Lautsprechereinheit (in der MFC Einheit)
※Haut-parleur (de l'Unité MFC)

(ボディ取付タイプ②)
Body attachment type ②
Typ ② zur Befestigung an der Karosserie
Haut-parleur à fixer sur la carrosserie de type ②

MA12 ×4	3×8㎜タッピングビス	Tapping screw Schneidschraube Vis taraudeuse

※スピーカーユニット
※Speaker unit
※Lautsprechereinheit
※Haut-parleur

50

MA4 ×2	3×6㎜丸ビス	Screw Schraube Vis
MF4 ×4	3×6㎜フラットビス	Screw Schraube Vis

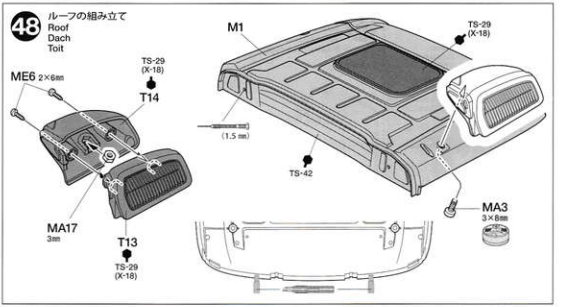

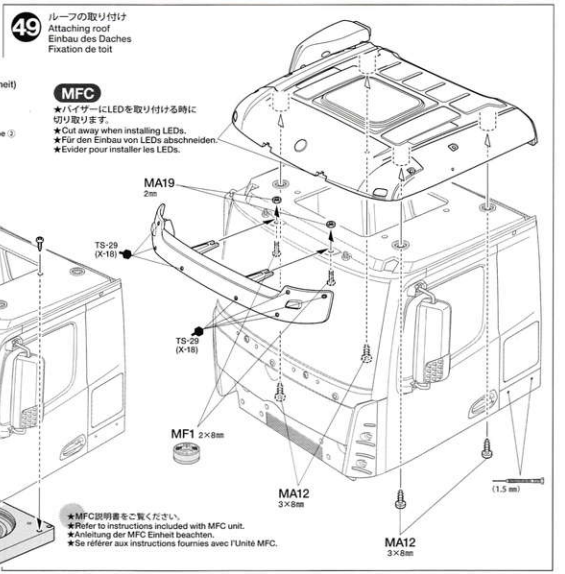

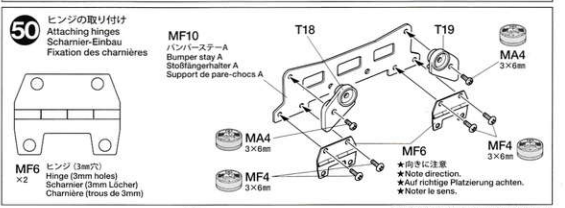

51

MA4 ×2 — 3×6mm丸ビス / Screw / Schraube / Vis

MC2 ×4 — 2×5mmキャップスクリュー / Cap screw / Zylinderkopfschraube / Vis à tête cylindrique

MF3 ×4 — 3×8mmフラットビス / Screw / Schraube / Vis

52

《ステッカーのはりかた》
①できるだけ余白を残さずに、印刷された部分を切り抜いてください。番号のついたステッカーは切りとってしまうとまちがえやすいので貼る順に切りとってください。
②裏紙の端の部分を少し切りとり指定された場所にはりあわせます。裏紙をつけたまま位置をあわせてください。
③少しずつ裏紙をはがしながら場所がずれたり、ステッカーの中に気泡が残ったりしないように注意しながら貼ってゆきます。
裏紙を一度に全部はがしてはることは、しわができたり気泡が残ったりする原因となります。

STICKERS
①Cut stickers along colored edge so the transparent film is removed.
②Peel off the end of lining a little and put the sticker in position on the body.
③Then, remove the lining slowly. In so doing, be careful that the sticker does not move out of position on the body.
If the lining is completely removed in advance, the sticker may become wrinkled or contain unwanted air bubbles.

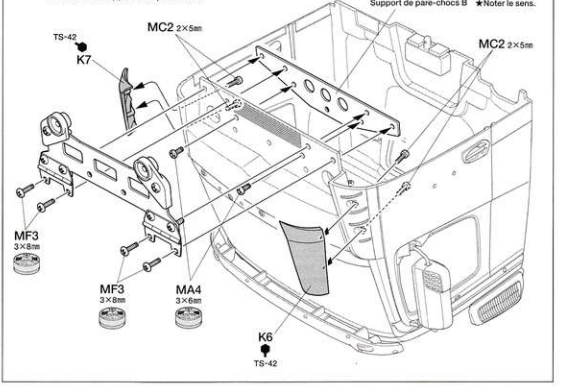

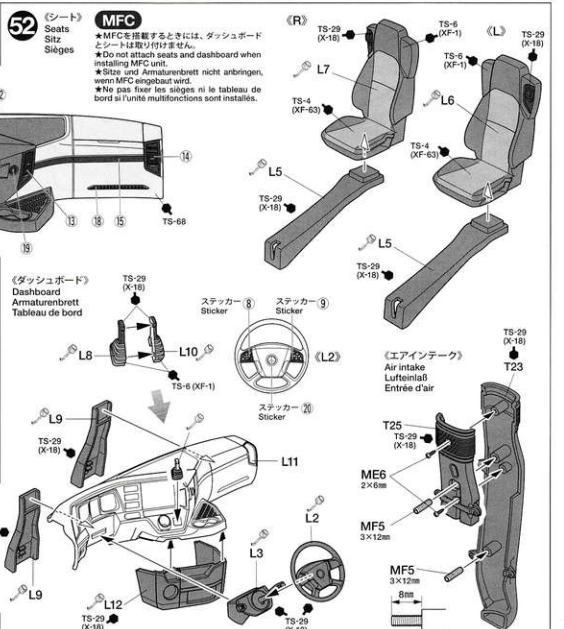

AUFKLEBER
①Die Aufkleber an den bunten Kanten so ausschneiden, daß der transparente Film weg ist.
②An einer Kante die Unterlage etwas abziehen und Aufkleber richtig auf die Karosserie legen.
③Dann die Unterlage langsam ganz abziehen, darauf achten, daß sich der Aufkleber nicht verschiebt und daß keine Luft unter den Sticker kommt - sonst gibt es Luftblasen. Wenn die Unterlage vorher komplett entfernt wird, kann der Aufkleber zusammenkleben.

MOTIFS ADHESIFS
①Découper chaque motif au plus près de ses contours pour éliminer le film transparent.
②Soulever le papier de protection à l'une des extrémités et positionner le motif sur la carrosserie.
③Retirer lentement le papier de protection en veillant à ce que le motif ne se déplace pas sur la carrosserie.
En retirant entièrement à l'avance le papier de protection, le film risque de former des plis ou de retenir des bulles d'air indésirables.

ME6 ×2 — 2×6mmタッピングビス / Tapping screw / Schneidschraube / Vis taraudeuse

MF5 ×2 — 3×12mmホロービス / Screw / Schraube / Vis

53

3×12㎜丸ビス
Screw
Schraube
Vis
MA1 ×2

3㎜フランジナット
Flange nut
Kragenmutter
Ecrou à flasque
MA20 ×4

★MFCを取り付ける場合はシート、ダッシュボードは取り付けられません。
★Do not attach seats and dashboard when installing MFC unit.
★Sitze und Armaturenbrett nicht anbringen, wenn MFC eingebaut wird.
★Ne pas fixer les sièges ni le tableau de bord si l'unité multifonctions sont installés.

53 ダッシュボードの取り付け
Attaching dashboard
Armaturenbrett-Einbau
Fixation du tableau de bord

★エアインテークを最初に取り付けます。
★Attach air intake first.
★Lufteinlaß zuerst einbauen.
★Fixer l'entrée d'air en premier.

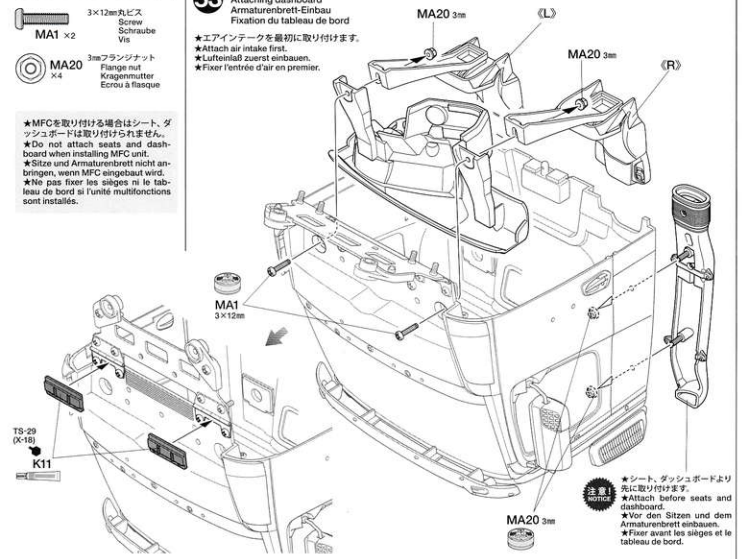

54

1.6×4㎜キャップスクリュー
Cap screw
Zylinderkopfschraube
Vis à tête cylindrique
MF2 ×8

3×12㎜ホローピス
Screw
Schraube
Vis
MF5 ×2

54

《フロントグリル》
Front grille
Kühlergrill
Calandre

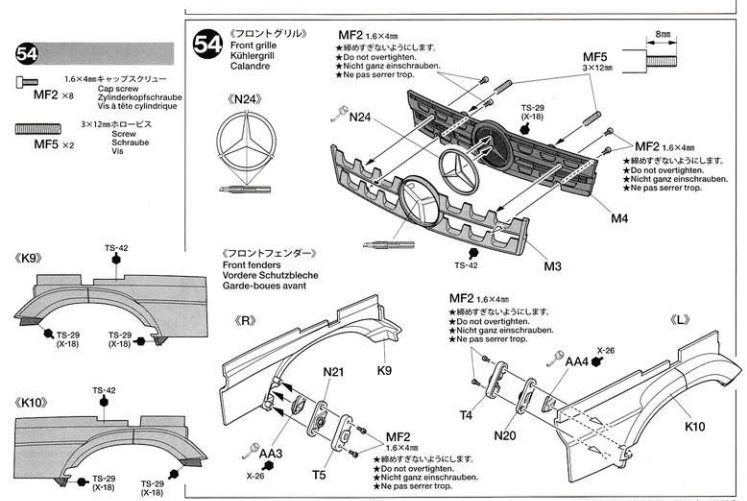

55

MA20 ×2 — 3㎜フランジナット / Flange nut / Kragenmutter / Ecrou à flasque

56

MA9 ×2 — 3×20㎜タッピングビス / Tapping screw / Schneidschraube / Vis décolletée

★アンテナパイプは受信機アンテナ線の長さに合わせて切って使用してください。
★When using shorter antenna cables, cut antenna pipe as necessary.
★Bei der Verwendung eines kürzeren Antennenkabels kann das Antennenröhrchen gekürzt werden.
★Avec un câble d'antenne court, couper le tube d'antenne en conséquence.

アンテナパイプ ★アンテナ線を通します。
Antenna pipe ★Pass antenna.
Antennenrohr ★Antennekabel durchführen.
Gaine d'antenne ★Passer l'antenne.

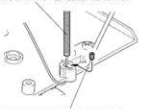

★MC4でアンテナパイプを固定します。
★If using antenna pipe, use MC4 to secure.
★Bei der Nutzung eines Antennenröhrchens benutzen Sie MC4 zur Sicherung.
★Si un tube d'antenne est utilisé, employer MC4 pour fixer.

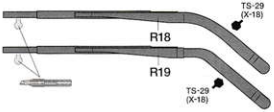

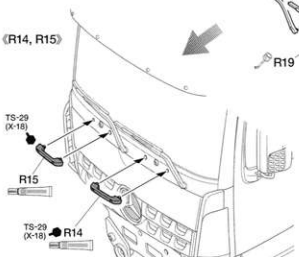

55 フロントフェンダーの取り付け
Attaching front fenders
Vordere Schutzbleche-Einbau
Fixation des garde-boues avant

《L》 《R》 MA20 3㎜

フロントグリル
Front grille
Kühlergrill
Calandre

56 ボディの取り付け 1
Attaching body 1
Aufsetzen der Karosserie 1
Fixation de la carrosserie 1

R18 R19 MA9 3×20㎜ T24

57

MC3 ×2 — 2×8㎜タッピングビス / Tapping screw / Schneidschraube / Vis taraudeuse

MF7 ×1 — スナップピン（小） / Snap pin (small) / Federstecker (klein) / Epingle métallique (petite)

G 58～67 袋詰Gを使用します BAG G / BEUTEL G / SACHET G

58

MG6 ×2 — 3×12㎜フラットビス / Screw / Schraube / Vis

ME4 ×10 — 2×4㎜丸ビス / Screw / Schraube / Vis

MG8 ×2 — 5㎜ワッシャー / Washer / Beilagscheibe / Rondelle

MG13 — 5×0.2㎜シム / Shim / Scheibe / Cale

59

MG2 ×4 — 3×32㎜キャップスクリュー / Cap screw / Zylinderkopfschraube / Vis à tête cylindrique

MA20 ×4 — 3㎜フランジナット / Flange nut / Kragenmutter / Ecrou à flasque

★金属部品を塗装する際は下地にタミヤメタルプライマーを塗ってください。
★Apply metal primer before painting metal parts.
★Vor dem Lackieren der Metallteile Metallgrundierung auftragen.
★Appliquer de l'apprêt pour métal avant de peindre les pièces en métal.

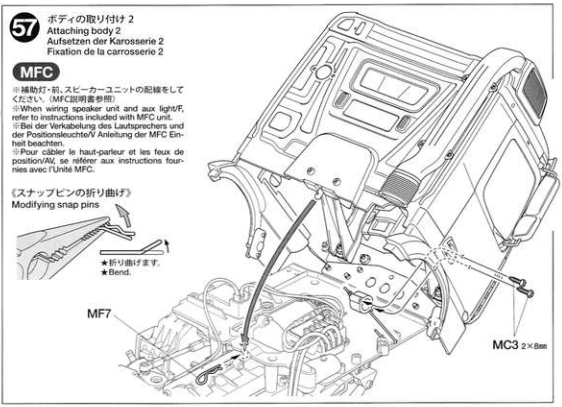

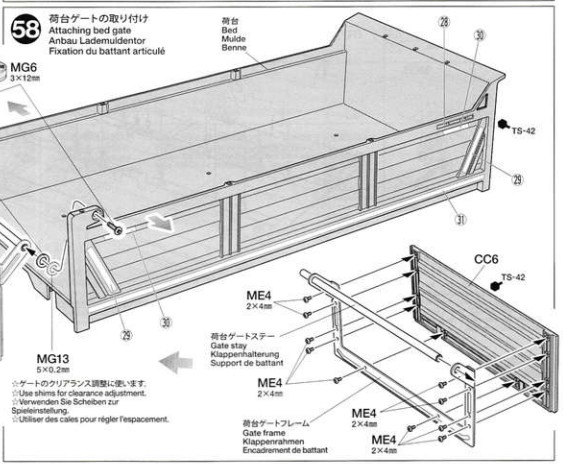

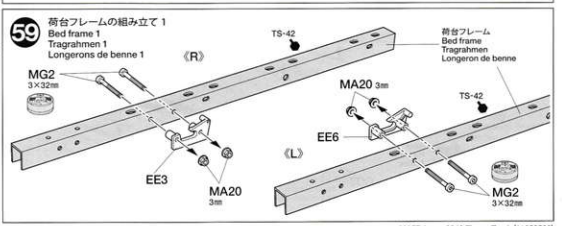

60

MG3 ×4 — 3×28mmキャップスクリュー / Cap screw / Zylinderkopfschraube / Vis à tête cylindrique

MD6 ×4 — 1260メタル / Metal bearing / Metall-Lager / Palier en métal

MA17 ×4 — 3mmナット（黒） / Nut (black) / Mutter (schwarz) / Ecrou (noir)

61

MF3 ×4 — 3×8mmフラットビス / Screw / Schraube / Vis

MF4 ×14 — 3×6mmフラットビス / Screw / Schraube / Vis

MB3 ×4 — 3mmロックナット / Lock nut / Sicherungsmutter / Ecrou de blocage

MG10 ×14 — 3mmワッシャー（ステンレス / 硬い） / Stainless steel washer (hard) / Beilagscheibe aus rostfreiem Stahl (hart) / Rondelle en acier inoxydable (dur)

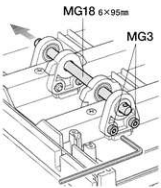

★シャフト(MG18)を通したフレームを取り付けたあとでMG3をしめ込みます。その後、シャフトは取り外してください。
★Insert shaft (MG18) before attaching bed frame and tightening MG3. Remove when finished.
★Welle MG18 einstecken, bevor der Rahmen der Lademulde angebaut wird und MG3 angezogen wird. Nachher entfernen.
★Insérer l'axe (MG18) avant de fixer les longerons de benne et de serrer MG3. Enlever quand terminé.

62

★CC2、CC3、CC5は合成ゴム系接着剤で接着してください。
★Attach CC2, CC3 and CC5 using synthetic rubber cement.
★Anbau von CC2, CC3 und CC5 mit synthetischem Gummikleber.
★Fixer CC2, CC3 et CC5 avec de la colle pour caoutchouc synthétique.

60 荷台フレームの組み立て 2
Bed frame 2
Rahmen der Mulde 2
Longerons de benne 2

★MG3はゆるめにしめてください。
★Do not fully tighten MG3.
★MG3 nicht voll anziehen.
★Ne pas serrer à fond MG3.

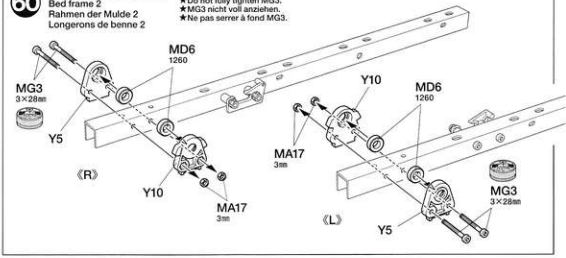

61 荷台フレームの取り付け
Attaching bed frame
Anbau des Tragrahmens
Fixation des longerons de benne

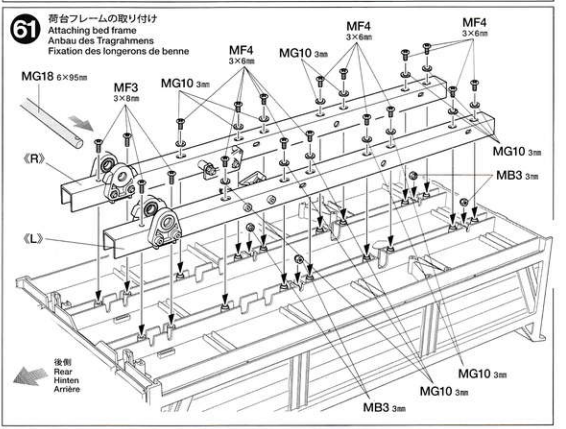

62 クロスフレームの取り付け
Attaching cross frames
Anbau der Verstrebungen
Fixation des traverses

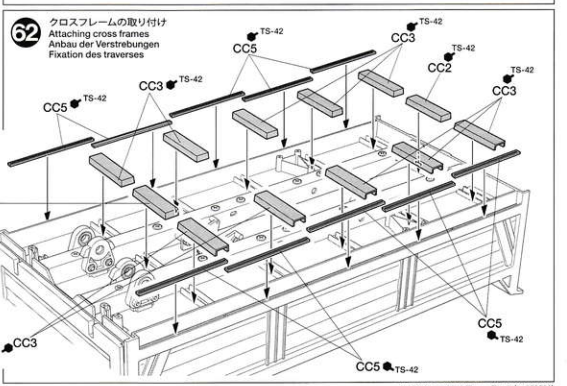

63

- MA7 ×4 — 3×10mmキャップスクリュー / Cap screw / Zylinderkopfschraube / Vis à tête cylindrique
- MC3 ×4 — 2×8mmタッピングビス / Tapping screw / Schneidschraube / Vis taraudeuse
- MA20 ×4 — 3mmフランジナット / Flange nut / Kragenmutter / Ecrou à flasque
- MG10 ×8 — 3mmワッシャー（ステンレス / 硬い） / Stainless steel washer (hard) / Beilagscheibe aus rostfreiem Stahl (hart) / Rondelle en acier inoxydable (dur)

63

《スイッチステー》
Switch stay
Schalterabdeckung
Support de commutateur

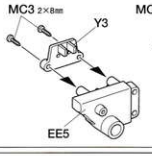

《フレームブラケット》
Frame brackets
Rahmenklammern
Liaisons de benne

★4個作ります。
★Make 4.
★4 Satz anfertigen.
★Faire 4 jeux.

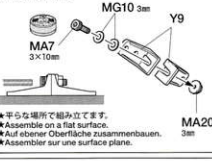

★平らな場所で組み立てます。
★Assemble on a flat surface.
★Auf ebener Oberfläche zusammenbauen.
★Assembler sur une surface plane.

64

- ME1 ×2 — 3×18mm丸ビス / Screw / Schraube / Vis
- MA3 ×4 — 3×8mm丸ビス / Screw / Schraube / Vis
- MA4 ×12 — 3×6mm丸ビス / Screw / Schraube / Vis
- MD1 ×2 — 2×6mm丸ビス / Screw / Schraube / Vis
- MA11 ×8 — 3×10mmタッピングビス / Tapping screw / Schneidschraube / Vis décolletée
- MA12 ×6 — 3×8mmタッピングビス / Tapping screw / Schneidschraube / Vis décolletée
- MG5 ×2 — 2×8mmキャップスクリュー / Cap screw / Zylinderkopfschraube / Vis à tête cylindrique

64

サブフレームの組み立て
Subframe
Hilfsrahmen
Châssis auxiliaire

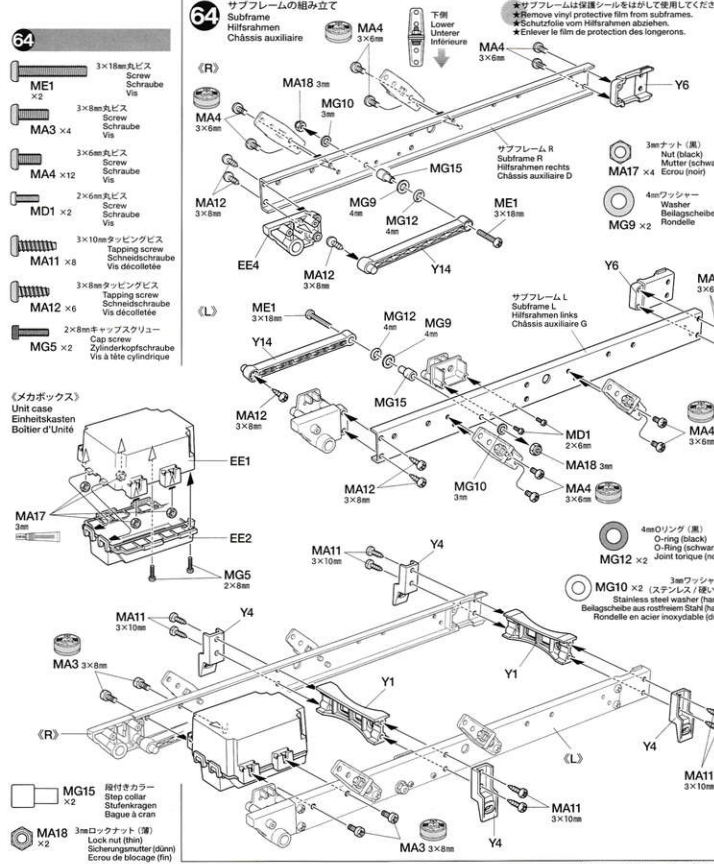

65

MG4 ×4 3×14㎜キャップスクリュー
Cap screw
Zylinderkopfschraube
Vis à tête cylindrique

★Y4を緩めてからY7を取り付けてください。
★Loosen Y4 before attaching Y7.
★Y4 vor dem Anbau von Y7 lösen.
★Donner du jeu à Y4 avant de fixer Y7.

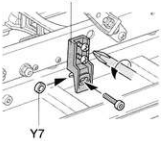

65 サブフレームの取り付け
Attaching subframe
Anbau Hilfsrahmen
Fixation du châssis auxiliaire

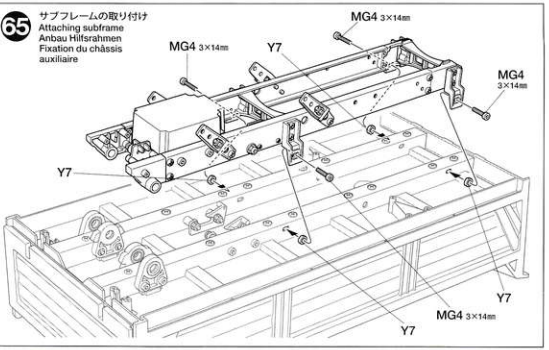

66

《車輪止めホルダー》
Wheel chock holder
Halter für Rad-Bremsklotz
Logement de cales de rou

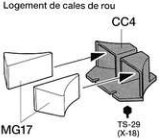

MA8 ×3 2×5㎜トラス丸ビス
Screw
Schraube
Vis

MG1 ×4 2×7㎜段付ビス
Step screw
Paßschraube
Vis décolletée

MG7 ×4 2×8㎜皿タッピングビス
Tapping screw
Schneidschraube
Vis décolletée

MG14 ×2 3×14㎜シャフト
Shaft
Achse
Axe

MG16 ×2 7㎜ スナップピン
Snap pin
Federstecker
Epingle métallique

MG17 ×2 車輪止め
Wheel chock
Sicherheits-Bremsblock
Cale

MG11 ×2 荷台ゲートロック
Gate lock
Klappenverriegelung
Verrou de battant

MG10 ×4 3㎜ワッシャー（ステンレス／硬い）
Stainless steel washer (hard)
Beilagscheibe aus rostfreiem Stahl (hart)
Rondelle en acier inoxydable (dur)

66 荷台ゲートロックの取り付け
Attaching bed gate locks
Anbau der Klappenverriegelung
Installation des verrous de battant articulé

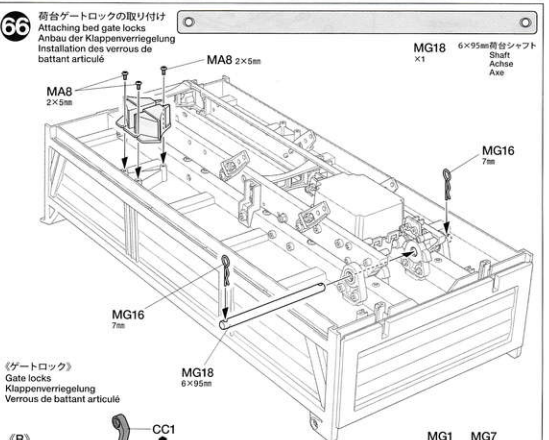

《ゲートロック》
Gate locks
Klappenverriegelung
Verrous de battant articulé

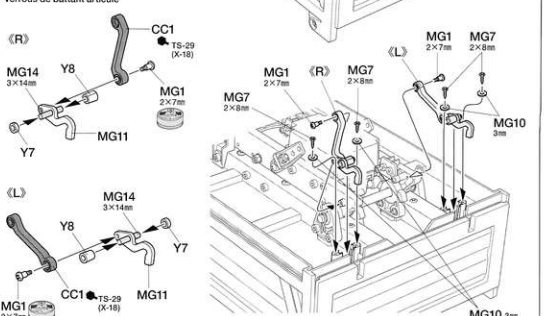

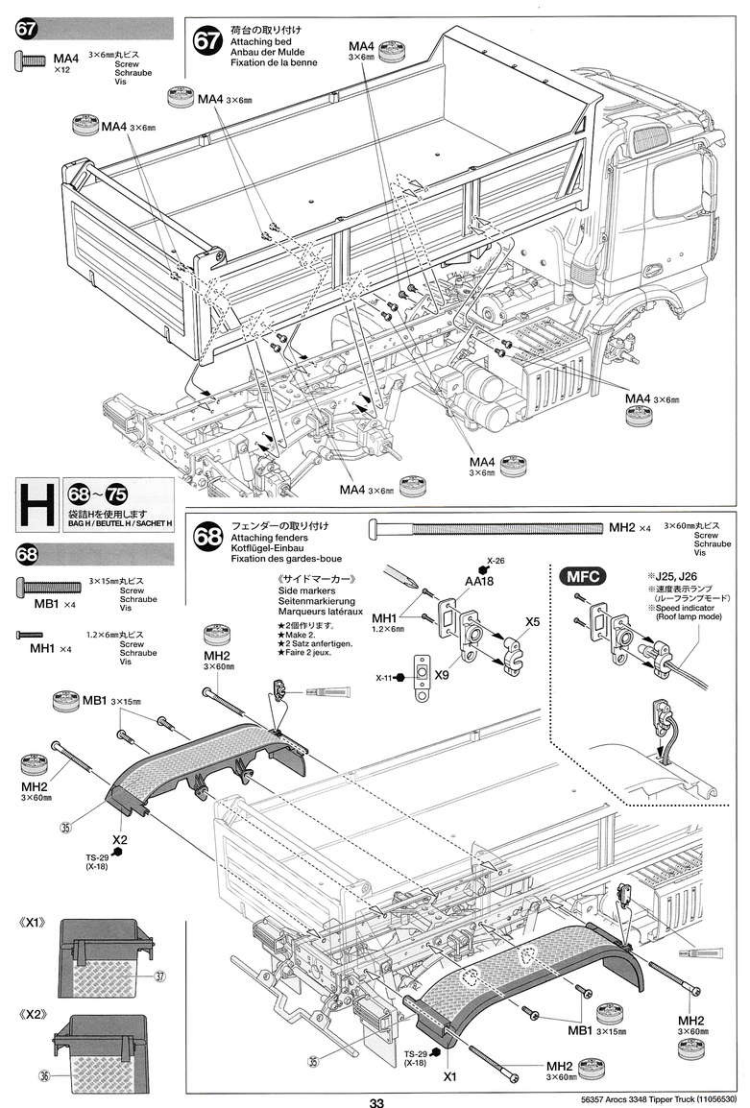
67
MA4 ×12
3×6㎜丸ビス
Screw
Schraube
Vis
67
荷台の取り付け
Attaching bed
Anbau der Mulde
Fixation de la benne
MA4 3×6㎜
MA4 3×6㎜
MA4 3×6㎜
MA4 3×6㎜
MA4 3×6㎜
MA4 3×6㎜
H
68～75
袋詰Hを使用します
BAG H / BEUTEL H / SACHET H
68
MB1 ×4
3×15㎜丸ビス
Screw
Schraube
Vis
MH1 ×4
1.2×6㎜丸ビス
Screw
Schraube
Vis
68
フェンダーの取り付け
Attaching fenders
Kotflügel-Einbau
Fixation des gardes-boue
MH2 ×4
3×60㎜丸ビス
Screw
Schraube
Vis
《サイドマーカー》
Side markers
Seitenmarkierung
Marqueurs latéraux
★2個作ります。
★Make 2.
★2 Satz anfertigen.
★Faire 2 jeux.
X-26
AA18
MH1
1.2×6㎜
X5
X-11
X9
MFC
※J25, J26
※速度表示ランプ
(ルーフランプモード)
※Speed indicator
(Roof lamp mode)
MH2
3×60㎜
MB1 3×15㎜
MH2
3×60㎜
35
X2
TS-29
(X-18)
《X1》
37
《X2》
36
MB1 3×15㎜
MH2
3×60㎜
35
TS-29
(X-18)
X1
MH2
3×60㎜

69

MC2 ×12 — 2×5㎜キャップスクリュー / Cap screw / Zylinderkopfschraube / Vis à tête cylindrique

MA19 ×12 — 2㎜ナット / Nut / Mutter / Ecrou

★フロントホイールだけ、瞬間接着剤をながし込み、ホイールとタイヤを接着します。
★Use instant cement on front wheels only.
★Sekundenkleber nur bei den Vorderrädern auftragen.
★Appliquer de la colle instantanée sur les roues avant seulement.

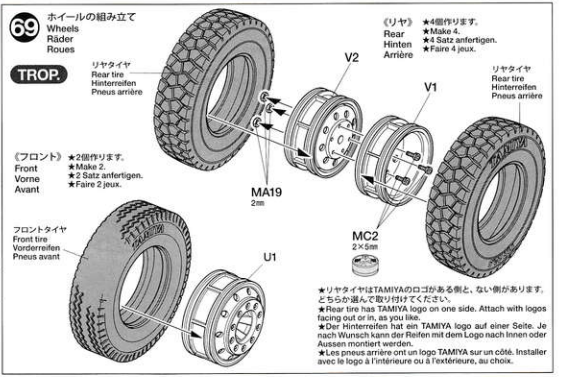

70

MH3 ×6 — 4㎜フランジロックナット / Flange lock nut / Sicherungsmutter / Ecrou nylstop à flasque

MA21 ×4 — 1150メタル / Metal bearing / Metall-Lager / Palier en métal

MH4 ×4 — ホイールハブ / Wheel hub / Radnabe / Moyeu de roue

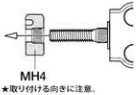

MH4

★取り付ける向きに注意。
★Note direction.
★Auf die Richtung achten.
★Noter le sens.

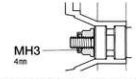

MH3
4㎜

★ナイロン部分までしっかりしめこみます。
★Tighten up into nylon portion.
★Anziehen, bis Gewinde aus Nylon Kunststoffteil schaut.
★Serrer jusqu'à la bague en nylon.

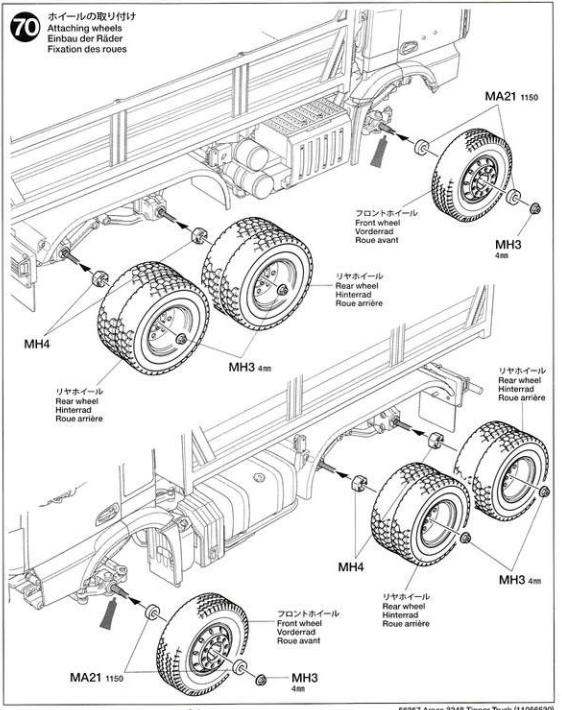

●タミヤ・ホームページアドレス
www.tamiya.com

TAMIYA CA CEMENT MC2 (ゴムタイヤ用)
タミヤ瞬間接着剤
●RCカーのゴムタイヤ専用に開発された瞬間接着剤です。コーティングのないゴムタイヤの表形に新たな強力な接着力はもちろん、粘度が低いため組立て時に接着剤が隙々まで行きわたりやすいのも特徴です。ショアAエラーブルで、約20本のタイヤを接着することができます。マイクロノズル2本付き

71

MC3 ×6 — 2×8mmタッピングビス / Tapping screw / Schneidschraube / Vis taraudeuse

MFC-03

※フォグランプには補助灯・後用の φ3（白色）白・青コードLEDを使用してください。
※For fog lamp use Aux lamp/R ø3 (Whi) Whi-Blu cable.
※Für Nebelleuchte die Positionsleuchte/H weiße 3mm LED mit Kabel Whi-Blu benutzen.
※Pour les feux de brouillard, utiliser le câble Feu de position/R ø3 (Whi) Blanc-Bleu.

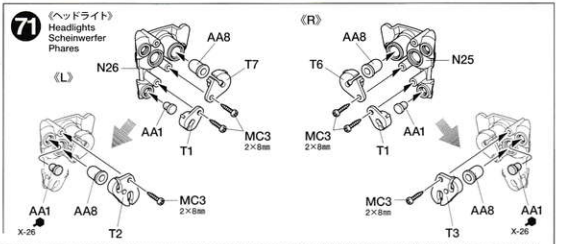

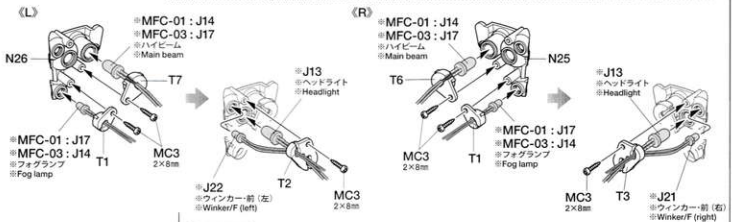

MFC-01

※フォグランプには補助灯・前用のφ3（白色）白・緑コードLEDを使用してください。
ハイビームにはヘッドライト②用のφ5（白色）白・黒コードLEDを使用してください。
※For fog lamp use Aux lamp/F ø3 (Whi) Whi-Gre cable. For main beam, use Head light ② ø5 (Whi) Whi-Bla cable.
※Für Nebelleuchte die Positionsleuchte/V weiße 3mm LED mit Kabel Whi-Gre benutzen.
Für Fernlicht die Scheinwerfer ② weiße LED 5mm mit Kabel (Whi-Bla) benutzen.
※Pour les feux de brouillard, utiliser le câble Feu de position/AV ø3 (Whi) Blanc-Vert.
Pour les phares, utiliser le câble Phares ② ø5 (Whi) Blanc-Noir.

72

MA12 ×2 — 3×8mmタッピングビス / Tapping screw / Schneidschraube / Vis taraudeuse

MC3 ×2 — 2×8mmタッピングビス / Tapping screw / Schneidschraube / Vis taraudeuse

ME6 ×4 — 2×6mmタッピングビス / Tapping screw / Schneidschraube / Vis taraudeuse

MF2 ×4 — 1.6×4mmキャップスクリュー / Cap screw / Zylinderkopfschraube / Vis à tête cylindrique

MFC

★LEDコードを図のように折り曲げます。
★Store LED cables as shown.
★LED Kabel wie gezeigt verstauen.
★Ranger les câbles de LED comme montré.

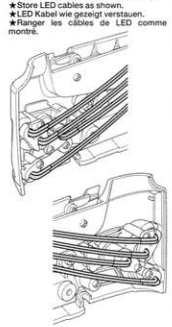

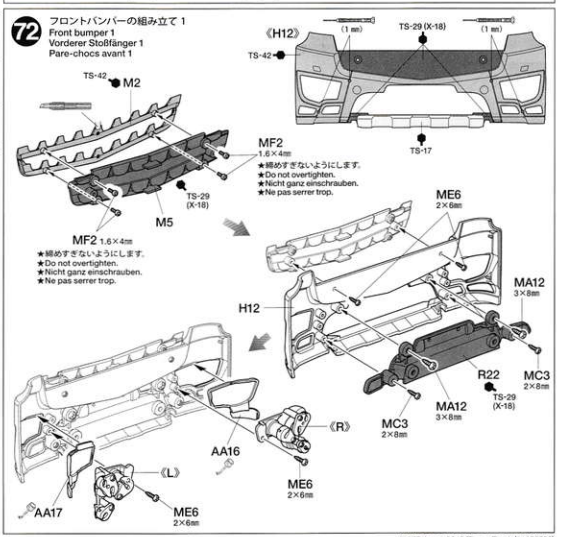

73

ME6 ×4 — 2×6㎜タッピングビス / Tapping screw / Schneidschraube / Vis taraudeuse

73 フロントバンパーの組み立て 2
Front bumper 2
Vorderer Stoßfänger 2
Pare-chocs avant 2

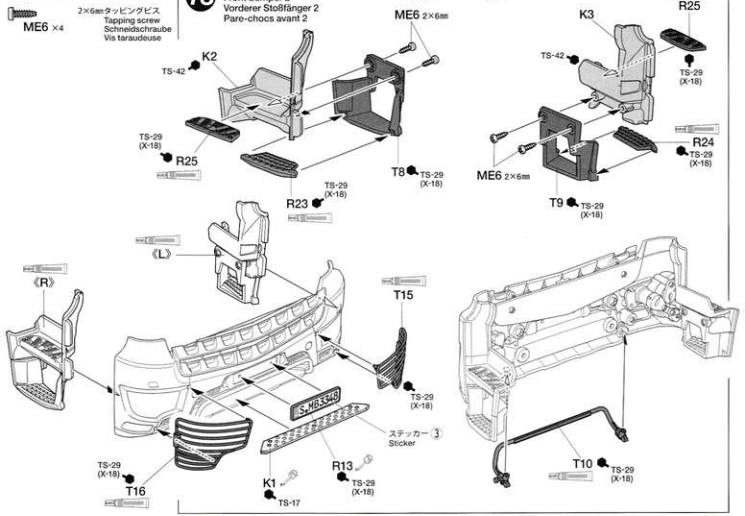

74

MA2 ×2 — 3×10㎜丸ビス / Screw / Schraube / Vis

MB3 ×2 — 3㎜ロックナット / Lock nut / Sicherungsmutter / Ecrou de blocage

74 フロントバンパーの取り付け
Attaching front bumper
Einbau des vorderer Stoßfänger
Fixation du pare-chocs avant

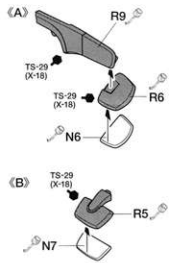

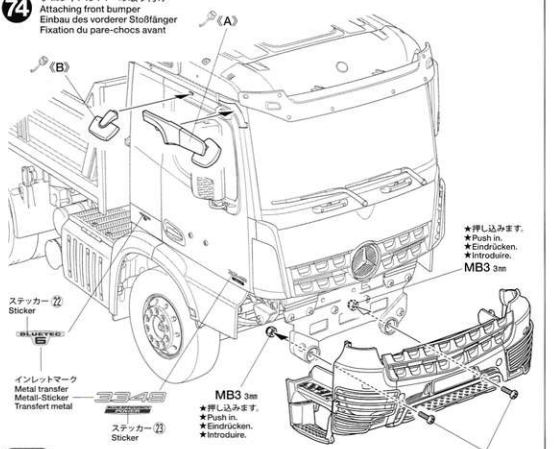

★インレットマークのはり方はP37を参考にしてください。
★Refer to page 37 for applying metal transfers.
★Um den Metall-Sticker anzubringen, bitte Seite 37 beachten.
★Se référer page 37 pour apposer les transferts métal.

MFC

※ボディ、フロントバンパーに取り付けたLEDの配線はP21、またはMFC説明書参照してください。
※When wiring body and front bumper LEDs, refer to page 21 and instructions included with MFC unit.
※Bei der Verkabelung der LEDs in der Karosserie und im Stoßfänger Seite 21 und die Anleitung der MFC Einheit beachten.
※Pour câbler les LEDs de carrosserie et de pare-choc avant, se référer page 21 et aux instructions fournies avec l'Unité MFC.

75

《インレットマークのはり方》
①貼りたいインレットマークを台紙ごと切り取ります。
②台紙からインレットマークのついた透明シールをはがして、所定の位置に貼ります。
③透明シールの上からインレットマークを車体にこすりつけます。
④車体にインレットマークが確実についているか確かめながら、ゆっくり透明シールをはがします。

HOW TO APPLY METAL TRANSFERS
①Cut around metal transfer using a sharp modeling knife.
②Remove the metal transfer and transparent film from lining, using tweezers.
③Place the film and metal transfer into position and rub the metal parts lightly.
④Carefully peel away the transparent film from model and metal transfer, making sure the metal transfer stays on the model.

WIE METALL-STICKER ANGEBRACHT WERDEN
①Schneiden Sie mit einem scharfen Modellermesser um den Metall-Sticker herum.
②Entfernen Sie mit einer Pinzette den Metall-Sticker und die Transparentfolie von den Kennzeichnungslinien.
③Die Folie und den Metall-Sticker an die entsprechende Stelle plazieren und festrubbeln.
④Schaben Sie die Transparentfolie vorsichtig von dem Modell und dem Metall-Sticker ab und stellen Sie sicher, daß das Metall nicht mit abgezogen wird.

COMMENT APPLIQUER LES TRANSFERTS METAL
①Découper le motif à l'aide d'un couteau de modéliste pointu.
②Retirer le transfert métal et le film transparent du support à l'aide de précelles.
③Placer le film et le transfert métal à l'endroit souhaité puis frotter fermement.
④Enlever délicatement le film transparent en s'assurant que le métal ne se décolle pas du modèle.

★余ったマークはご自由にお使いください。
★Use extra sticker as you wish.
★Zusätzliche Aufkleber nach Belieben anbringen.
★Apposer les stickers additionnels à vorte gré.

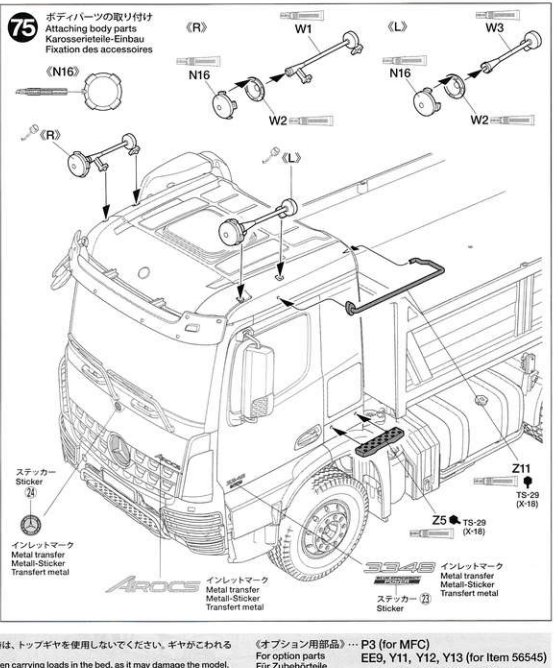

注意!
NOTICE

●荷台に荷物を載せた時は、トップギヤを使用しないでください。ギヤがこわれる場合があります。
●Do not use top gear when carrying loads in the bed, as it may damage the model.
●Benutzen sie bei voller Beladung nicht den dritten Gang, das kann das Modell beschädigen.
●Ne pas utiliser le rapport haut quand la benne est chargée – risque d'endommager le modèle.

《オプション用部品》… P3 (for MFC)
For option parts
Für Zubehörteile
Pour pièces optionelles
EE9, Y11, Y12, Y13 (for Item 56545)

★上記のパーツはなくさないでください。
★Be careful not to lose the above parts.
★Achten Sie darauf, daß die oberen Kleinteile nicht verloren gehen.
★Veiller à ne pas perdre les pièces ci-dessus.

1/14 SCALE R/C TRACTOR TRUCKS OPTIONAL & SPARE PARTS

MFC

MFC
マルチファンクション
コントロールユニット
MFC
Multi-Function
Control Unit

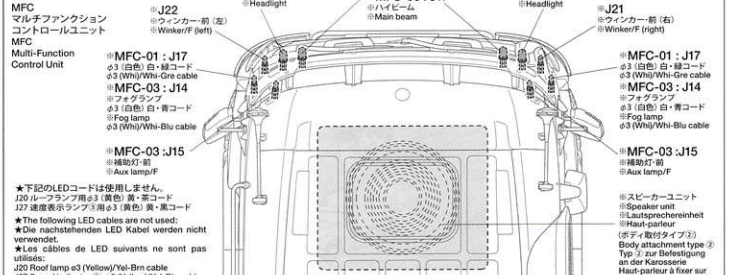

★下記のLEDコードは使用しません。
J20 ルーフランプ用φ3（黄色）黄・茶コード
J27 速度表示ランプ③用φ3（黄色）黄・黒コード
★The following LED cables are not used:
★Die nachstehenden LED Kabel werden nicht verwendet.
★Les câbles de LED suivants ne sont pas utilisés:
J20 Roof lamp φ3 (Yellow)/Yel-Brn cable
J27 Speed indicator ③ φ3 (Yellow)/Yel-Bla cable

MERCEDES-BENZ AROCS 3348 6×4 TIPPER TRUCK

●走らせない時はバッテリーを必ずはずしておきましょう。

SAFETY PRECAUTIONS
Follow the outlined rules for safe radio control operation.
●Avoid running the car in crowded areas and near small children.
●Make sure that no one else is using the same frequency in your running area. Using the same frequency at the same time can cause serious accidents, whether it's driving, flying, or sailing.
●Avoid running in standing water and rain. If R/C unit, motor, or battery get wet, clean and dry thoroughly in a dry shaded area.

R/C OPERATING PROCEDURES
①Switch on transmitter. If using a transmitter with an extending antenna, fully extend.
②Switch on receiver.
③Inspect operation using transmitter before running.
④Adjust steering servo and trim so that the model runs straight with transmitter in neutral.
⑤Reverse sequence to shut down after running.
⑥Make sure to disconnect/remove all batteries.
⑦Completely remove sand, mud, dirt etc.
⑧Apply grease to suspension, gears, bearings, etc.
⑨Store the vehicle and battery pack separately when not in use.

TIPS ZUR SICHERHEIT
Beachten Sie die folgenden Richtlinien für fehlerfreien Betrieb.
●Vermeiden Sie das Fahren des Autos an überfüllten Plätzen und in der Nähe von kleinen Kindern. Gebrauchen Sie nie die Straße für R/C Rennen.
●Prüfen Sie, daß niemand in der Umgebung dieselbe Frequenz benutzt, denn dadurch können Unfälle entstehen - sowohl beim Fahren, Fliegen oder Segeln.
●Vermeiden Sie das Fahren durch Pfützen und während Regen. Wenn das R/C Fahrzeug, der Motor oder die Batterien nad werden, müssen Sie alles sorgfältig im Trockenen säubern und reinigen.

KONTROLLEN VOR DER FAHRT
①Sender einschalten. Wenn Sie einen Sender mit Teleskopantenne benutzen, dieses ganz ausziehen.
②Empfänger einschalten.
③Die Funktion vor Abfahrt mit dem Sender überprüfen.
④Richten Sie das Lenkservo durch Einstellung am Gestänge so ein, daß das Modell bei neutraler Sender-Trimmung geradeaus fährt.
⑤Nach dem Fahrbetrieb in umgekehrter Reihenfolge vorgehen.
⑥Die Batterien herausnehmen bzw. abklemmen.
⑦Entfernen Sie Sand, Matsch, Schmutz etc.
⑧Fetten Sie die Aufhängung, Getriebe, Federungen etc. ein.
⑨Bei Nichtgebrauch Auto und Akkus getrennt verwahren.

MESURES DE SECURITE
Veuillez respecter impérativement les règles de sécurité suivantes lors de l'utilisation de votre ensemble R/C.
●Eviter de faire évoluer la voiture à proximité de jeunes enfants ou dans la foule. Ne jamais utiliser sur la voie publique!
●Assurez-vous que personne d'autre n'utilise la même fréquence sur le même terrain que vous. Utiliser la même fréquence en même temps peut être source de sérieux accidents, pendant la conduite, le vol ou la navigation des modèles R/C.
●Ne jamais faire évoluer le modèle sous la pluie ou sur une surface mouillée. Si le moteur, les accus, le récepteur ou les servos prenaient l'humidité, les nettoyer avec un chiffon et les laisser sécher.

PROCEDURE DE MISE EN MARCHE
①Allumer l'emetteur. Déployer entièrement l'antenne de l'émetteur, s'il en est doté.
②Mettre en marche le récepteur.
③Vérifiez la bonne marche de votre radiocommande avant de rouler.
④Le trim de direction doit être réglé pour que manche au neutre, le modèle évolue en ligne droite.
⑤Faites les opérations inverses après utilisation de votre ensemble R/C.
⑥Assurez-vous que les batteries soient bien débranchées et sortez-les du modèle.
⑦Enlever sable, poussière, boue etc...
⑧Graisser les pignons, articulations...
⑨Rangez la voiture et les accus séparément.

《RCカーの走らせかた》

★この走らせかたの順番はかならず守ってください。スイッチのON/OFFの順番を間違えると他の電波の混信によってRCカーが暴走する場合があります。

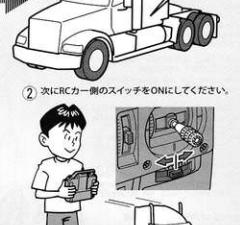

① スイッチをONにします。アンテナ付き送信機の場合はアンテナをのばしてください。

② 次にRCカー側のスイッチをONにしてください。

③ 走らせる前にRCカーを台の上に乗せ、各部の動きをチェックします。

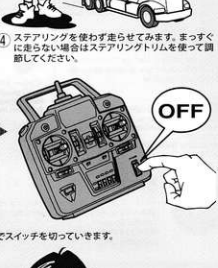

④ ステアリングを使わず走らせてみます。まっすぐに走らない場合はステアリングトリムを使って調節してください。

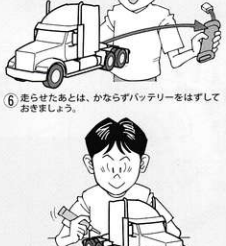

⑤ 走行を終わらせる時は、かならず走らせる時の逆の手順でスイッチを切っていきます。

⑥ 走らせたあとは、かならずバッテリーをはずしておきましょう。

⑦ RCカーについた泥や砂、汚れなどはやわらかな布などできれいにふき取りましょう。

⑧ ギヤや軸受け部、サスペンションなどの可動部はグリスをさしておきましょう。

⑨ あとかたづけをしっかりしましょう。その時、バッテリーは別々にしておきます。

56357 Arocs 3348 Tipper Truck (11056530)

走行練習をしよう
PRACTICING
ÜBUNG
ENTRAINEMENT

●大きく楕円を描くように走らせてみよう。
●Practice to achieve a large regular oval.
●Üben Sie, bis Sie ein sauberes Oval fahren können.
●Exercez vous à décrire un grand ovale régulier.

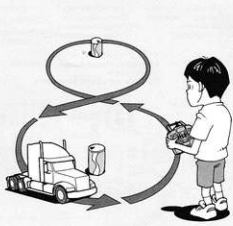

●空き缶などを利用して、8の字を描くように走らせてみよう。
●Use empty cans etc. as pylons for figure "8" drill.
●Verwenden Sie leichte, leere Büchsen etc. als Markierung für einen 8er-Übungskurs.
●Employez des boîtes vides... comme repères pour réaliser des "8".

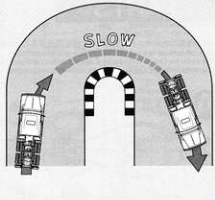

●コーナリングのやり方は、カーブに入るときに速度を落とし、曲がり終わるとともに速度を上げて行くとよいでしょう。
●Decelerate when entering into a curve and pick up the speed after vertex of the curve.
●Nehmen Sie beim Einfahren in die Kurve Gas weg und beschleunigen Sie nach dem Scheitelpunkt der Kurve.
●Ralentissez à l'entrée d'une courbe et reprenez de la vitesse après le passage du milieu de la courbe.

トラブルチェック
TROUBLESHOOTING
FEHLERSUCHE
RECHERCHE DES PANNES

★おかしいな？と思ったときは、車（RCカー）を修理に出す まえに、下の表を見てトラブルチェックを行ってください。
★Before sending your R/C model in for repair, check it again using the below diagram.
★Bevor Sie Ihr Modell zur Reparatur einsenden, prüfen Sie es nochmals selbst entsprechend der folgenden Anleitung.
★Avant de remoyer votre modèle R/C pour une répa-ration, vérifiez-le à nouveau en suivant ce processus.

車の異常 PROBLEM PROBLEME	原 因 CAUSE URSACHE	直し方 REMEDY LÖSUNG REMEDE	
車が動かない Model does not move. Modell fährt nicht. Le modèle ne démarre pas.	走行用バッテリーが充電されていますか？ Weak or no battery in model. Schwache oder keine Batterien in Auto. Pack de propulsion manquant ou insuffisament chargée.	走行用バッテリーを充電してください。 Install charged battery. Voll aufgeladene Batterien einlegen. Recharger la batterie.	1
	モーターに故障はありませんか？ Damaged motor. Motorschaden. Moteur endommagé.	異音や、少しの走行で熱くなるようならモーターを交換してください。 Replace with new motor. Durch neuen Motor ersetzen. Remplacer par un nouveau moteur.	2
	コード類がやぶけてショートしていませんか？ Worn or broken wiring. Verschlissene oder gebrochene Kabel. Câblage sectionné ou usé.	コードをしっかり絶縁するか、メーカーに修理を依頼してください。 Splice and insulate wiring completely. Kabel anspleißen und gut isolieren. Vérifier et isoler le câblage.	3
	ESC（エレクトロニックスピードコントローラー）が故障していませんか？ Damaged electronic speed controller. Beschädigter Fahrregler. Variateur électronique de vitesse endommagé.	ご使用のメーカーにお問い合わせください。 Ask manufacturer to repair. Erkundigen Sie sich über Reparaturmöglichkeit beim Hersteller. Faites réparer par le S.A.V. du fabricant.	4
思うように走らない No control. Keine Kontrolle. Perte de contrôle.	送信機、受信機のアンテナはのびていますか？ Improper antenna on transmitter or model. Sender- oder Empfängerantenne ist nicht ganz herausgezogen. Problème d'antenne émetteur ou récepteur.	送信機、受信機のアンテナをのばしてください。 Fully extend antenna. Antenne vollständig herausziehen. Déployer entièrement l'antenne.	5
	走行用バッテリーや、送信機の電池が少なくなっていませんか？ Weak or no batteries in transmitter or model. Schwache oder keine Batterien in Sender oder Auto. Accus manquants ou insuffisamment chargés dans l'émetteur ou le modèle.	走行用バッテリーは充電してください。送信機の電池は新品のものと交換してください。 Install charged or fresh batteries. Legen Sie geladene Akkus oder neue Batterien ein. Installez des accus rechargés ou des piles neuves.	6
	回転部（ギヤなど）の組み立てがしっかり出来ていますか？ Improper assembly of rotating parts. Unachtsamer Einbau drehender Teile. Mauvais assemblage des pièces en rotation.	説明図をよく見て回転部を確認、または組み立て直してください。 Reassemble them correctly referring to the instruction manual. Auseinandernehmen und gemäß Bedienungsanleitung neu zusammenbauen. Réassemblez correctement en vous référant au manuel d'instructions.	7
	可動部がグリスアップされていますか？ Improper lubrication on rotating parts. Drehende Teile unzureichend geschmiert. Mauvaise lubrification des pièces en rotation.	可動部にグリスをつけてください。 Apply grease. Fetten. Graisser.	8
	近くで別のRCモデルを操縦していませんか？ Another R/C model using same frequency. Ein anderes RC-Modell fährt auf der gleichen Frequenz. Un autre modèle R/C est sur la même fréquence.	場所を変えるか、少し時間をおきます。 Try a different location to operate your model. Das Auto an einem anderen Ort fahren lassen. Essayez un autre endroit pour faire rouler votre modèle R/C.	

PARTS

シャーシフレーム L ·····×1
Chassis frame L 14305668
Fahrgestellrahmen L
Châssis bi-longeron G

シャーシフレーム R ·····×1
Chassis frame R 14305668
Fahrgestellrahmen R
Châssis bi-longeron D

サブフレーム L ·····×1
Subframe L 14305667
Hilfsrahmen links
Châssis auxiliaire G

サブフレーム R ·····×1
Subframe R 14305667
Hilfsrahmen rechts
Châssis auxiliaire D

★製品改良のためキットは予告なく仕様を変更することがあります。
★Specifications are subject to change without notice.
★Technische Daten können im Zuge ohne Ankündigung verändert werden.
★Caractéristiques pouvant être modifiées sans information préalable.

シフトゲート H型 ·····×1
Stick guide (transmission) 14305531
Schaltkulisse
Guide de manche (transmission)

荷台フレーム ·····×2
Bed frame 19803090
Rahmen der Mulde
Châssis de benne

荷台 ·····×1
Bed 19335791
Mulde
Benne

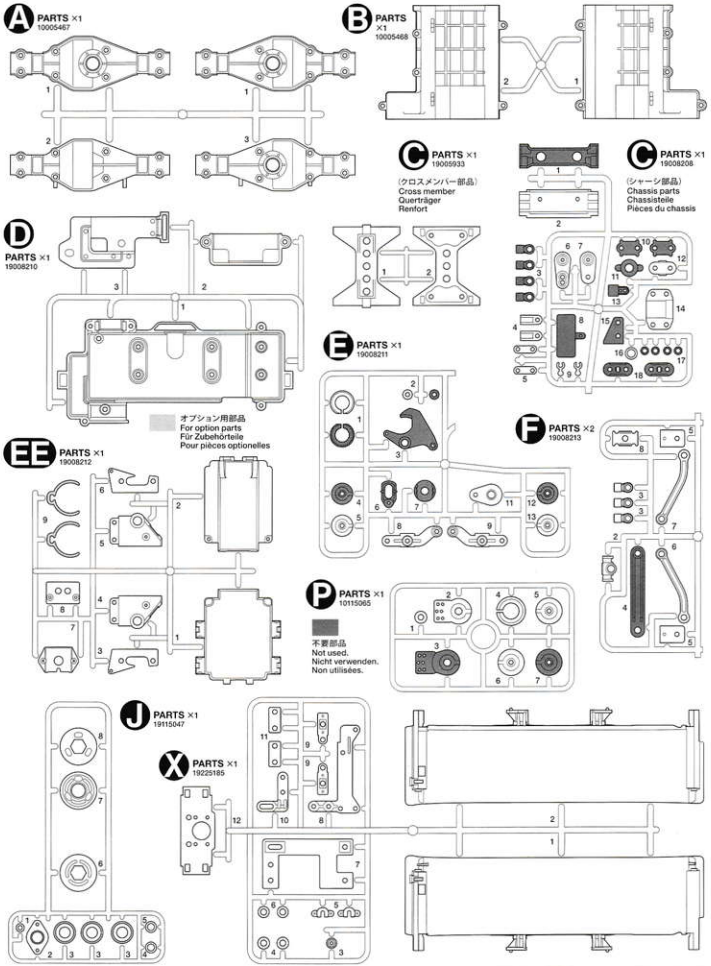

PARTS

ボディ	×1	エッチングパーツ	×1	ステッカー	×1	インレットマーク	×1
Body	19335774	Photo-etched parts	19403482	Sticker	19495932	Metal transfer	19495932
Karosserie		Fotogeätzten Teile		Aufkleber		Metall-Sticker	
Carrosserie		Pièces photo-découpées		Autocollant		Transfert metal	

U PARTS ×1
19225053

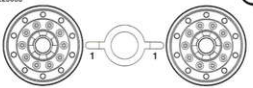

V PARTS ×4
19445258

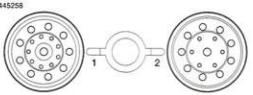

Q PARTS ×1
19115476

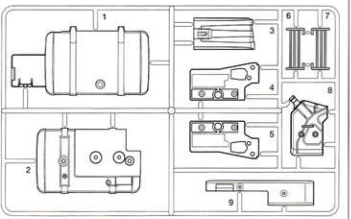

P PARTS ×1
19115458

(メカプレート部品)
(R/C deck)
(RC Halterung)
(platine RC)

オプション用部品
For option parts
Für Zubehörteile
Pour pièces optionelles

不要部品
Not used.
Nicht verwenden.
Non utilisées.

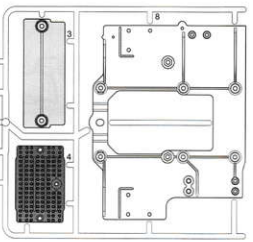

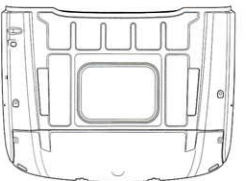

M PARTS ×1
19115456

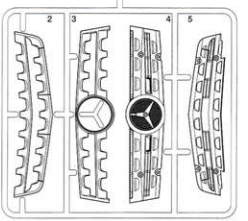

H PARTS ×1
19000958

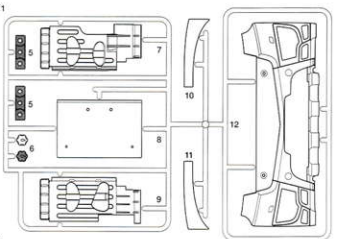

W PARTS ×1
19115457

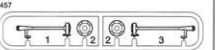

K PARTS ×1
19115454

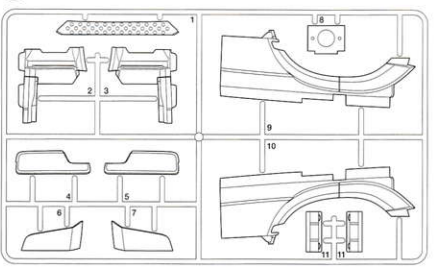

N PARTS ×1
19115457

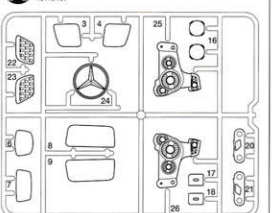

PARTS

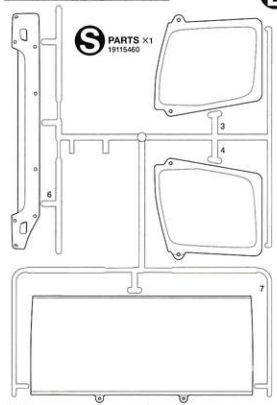

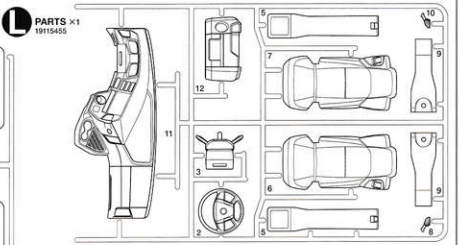

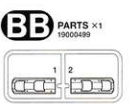

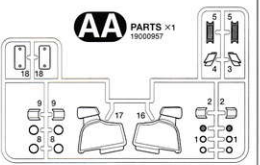

不要部品
Not used.
Nicht verwenden.
Non utilisées.

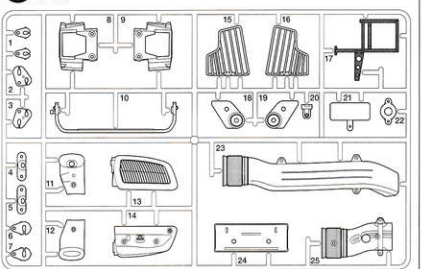

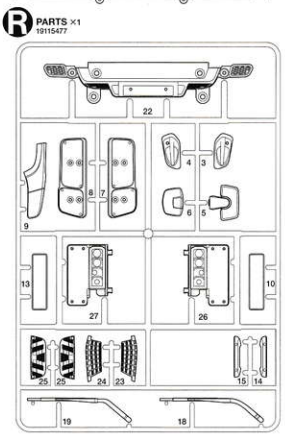

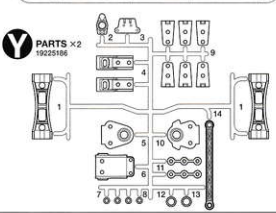

オプション用部品
For option parts
Für Zubehörteile
Pour pièces optionelles

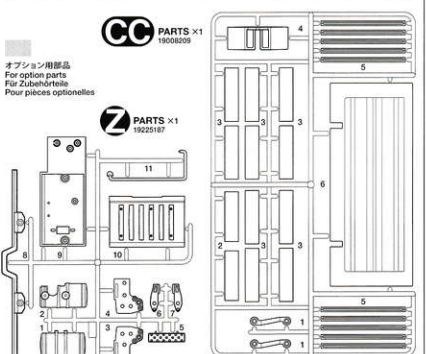

★全員部品は少し多目に入っています。予備として使ってください。
★Extra screws and nuts are included. Use them as spares.
★Ersatzschrauben und -muttern liegen bei.
★Des vis et des ecrous supplémentaires sont inclus. Les utiliser comme pièces de rechange.

モーター ……×1
Motor 17435116
Moteur

シフトロッド ……×1
Shift rod 19400572
Schaltstange
Tringlerie de boîte de vitesse

アンテナパイプ ……×1
Antenna pipe 16095003
Antennenrohr
Gaine d'antenne

バッテリー延長コード ……×1
Battery extension cable 17175133
Accu Verlängerungskabel
Câble d'extension de la batterie

荷台ゲートフレーム ……×1
Gate frame 19403494
Klappenrahmen
Encadrement de battant

荷台ゲートステー ……×1
Gate stay 19403494
Klappenhalterung
Support de battant

フロントタイヤ ……×2
Front tires 19805456
Vorderreifen
Pneus avant

リヤタイヤ ……×8
Rear tires 19803091
Hinterreifen
Pneus arrière

プラギヤ袋詰 19335128
Gear bag
Zahnräder-Beutel
Sachet de pignonerie

30Tプラギヤ ×1
30T Gear
30Z Zahnrad
Pignon 30 dents

36Tプラギヤ ×1
36T Gear
36Z Zahnrad
Pignon 36 dents

37Tプラギヤ ×1
37T Gear
37Z Zahnrad
Pignon 37 dents

44Tプラギヤ ×1
44T Gear
44Z Zahnrad
Pignon 44 dents

27Tプラギヤ ×1
27T Gear
27Z Zahnrad
Pignon 27 dents

A ❶~❼
19403484

MA1 ×4 19805898 — 3×12mm丸ビス / Screw / Schraube / Vis

MA2 ×2 19804159 — 3×10mm丸ビス / Screw / Schraube / Vis

MA3 ×3 19805853 — 3×8mm丸ビス / Screw / Schraube / Vis

MA4 ×8 19805636 — 3×6mm丸ビス / Screw / Schraube / Vis

MA5 ×2 19808291 — 3×18mm段付ビス / Step screw / Paßschraube / Vis décolletée

MA6 ×2 19804394 — 2.6×10mmバインドビス / Screw / Schraube / Vis

MA7 ×2 19805612 — 3×10mmキャップスクリュー / Cap screw / Zylinderkopfschraube / Vis à tête cylindrique

MA8 ×2 94802 — 2×5mトラス丸ビス / Screw / Schraube / Vis

MA9 ×2 19804885 — 3×20mタッピングビス / Tapping screw / Schneidschraube / Vis taraudeuse

MA10 ×4 19805629 — 3×12mタッピングビス / Tapping screw / Schneidschraube / Vis taraudeuse

MA11 ×10 19804392 — 3×10mタッピングビス / Tapping screw / Schneidschraube / Vis taraudeuse

MA12 ×18 19805754 — 3×8mタッピングビス / Tapping screw / Schneidschraube / Vis décolletée

MA13 ×2 50575 — 2.6×10mタッピングビス / Tapping screw / Schneidschraube / Vis taraudeuse

MA14 ×3 19805662 — 3×10mフランジタッピングビス / Flange tapping screw / Kragenschraube / Vis taraudeuse à flasque

MA15 ×5 19804935 — 3×8mフランジタッピングビス / Flange tapping screw / Kragenschraube / Vis taraudeuse à flasque

MA16 ×4 50586 — 3mワッシャー / Washer / Beilagscheibe / Rondelle

MA17 ×3 19805896 — 3mナット(黒) / Nut (black) / Mutter (schwarz) / Ecrou (noir)

MA18 ×2 19805991 — 3mロックナット(薄) / Lock nut (thin) / Sicherungsmutter (dünn) / Ecrou de blocage (fin)

MA19 ×1 19804230 — 2mナット / Nut / Mutter / Ecrou

MA20 ×2 19805897 — 3mフランジナット / Flange nut / Kragenmutter / Ecrou à flasque

MA21 ×1 19805622 — 1150メタル / Metal bearing / Metall-Lager / Palier en métal

MA22 ×1 19805185 — 850メタル / Metal bearing / Metall-Lager / Palier en métal

MA23 ×2 53539 — 5.5×1.5mmスペーサー / Spacer / Distanzring / Entretoise

MA24 ×2 50596 — 5mアジャスター / Adjuster / Einstellstück / Chape à rotule

MA25 ×2 — フロントダンパーステーA / Front damper stay A / Vordere Dämpferstrebe A / Support d'amortisseur avant A

MA26 ×2 — リヤサスプレート / Rear suspension plate / Hintere Aufhängungsplatte A / Plaquette de suspension arrière

MA27 ×1 19805611 — 5×9mピロボール / Ball connector / Kugelkopf / Connecteur à rotule

MA28 ×2 50592 — 5mピロボール / Ball connector / Kugelkopf / Connecteur à rotule

MA29 ×1 50590 — 4mピロボール / Ball connector / Kugelkopf / Connecteur à rotule

MA30 ×1 19805628 — 3×42mm両ネジシャフト / Threaded shaft / Gewindestange / Tige filetée

MA31 ×1 13555110 — ステアリングシャフト / Steering shaft / Lenkwelle / Axe de direction

MA32 ×4 19804921 — シャックル / Shackle / Federbügel / Support de lames

MA33 ×2 19804919 — フロントサスステーA / Front suspension stay A / Vordere Aufhängungsstrebe A / Support de suspension avant A

MA34 ×2 19804920 — フロントサスステーB / Front suspension stay B / Vordere Aufhängungsstrebe B / Support de suspension avant B

★使用しません。
★Not used.
★Nicht verwenden.
★Non utilisées.

3×15mm丸ビス / Screw / Schraube / Vis

2.6×16mm丸ビス / Screw / Schraube / Vis

3×15mタッピングビス / Tapping screw / Schneidschraube / Vis taraudeuse

2.6×16mタッピングビス / Tapping screw / Schneidschraube / Vis taraudeuse

B ❽~❿
19403485

MB1 ×2 19805859 — 3×15mm丸ビス / Screw / Schraube / Vis

MB4 ×2 19805636 — 3×6mm丸ビス / Screw / Schraube / Vis

MB2 ×6 19808289 — 3×14mm段付ビス / Step screw / Paßschraube / Vis décolletée

MB3 ×14 19804364 — 3mロックナット / Lock nut / Sicherungsmutter / Ecrou nylstop

MA17 ×3 19805896 — 3mナット(黒) / Nut (black) / Mutter (schwarz) / Ecrou (noir)

MA20 ×2 19805897 — 3mフランジナット / Flange nut / Kragenmutter / Ecrou à flasque

MB4 ×6 84195 — 3mOリング(黒) / O-ring (black) / O-Ring (schwarz) / Joint torique (noir)

MB5 ×2 50588 — 2mEリング / E-ring / E-Ring / Circlip

MA27 ×3 19805611 — 5×9mピロボール / Ball connector / Kugelkopf / Connecteur à rotule

MB6 ×6 19804923 — ダンパーシャフト / Damper shaft / Dämpferstange / Axe d'amortisseur

MB7 ×2 12685035 — 3×19mmリンクピン / Link pin / Lenkerbolzen / Axe d'articulation

MB8 ×2 19804922 — アップライトシャフト / Upright shaft / Achsschenkelwelle / Axe de fusée

MB9 ×1 19805193 — 3×16mネジシャフト / Threaded shaft / Gewindestange / Tige filetée

MB10 ×2 19804925 — ダンパーカラー / Damper collar / Dämpferkragen / Collier d'amortisseur

MA24 ×4 50596 — 5mアジャスター / Adjuster / Einstellstück / Chape à rotule

MB11 ×6 15005067 — ダンパースプリング / Damper spring / Dämpfer-Feder / Ressort d'amortisseur

MB12 ×4 — Uボルト / U-Bolt / U-Bolzen / Boulon en U

MB13 ×6 19445414 — ダンパーシリンダー / Damper cylinder / Dämpfer-Zylinder / Corps d'amortisseur

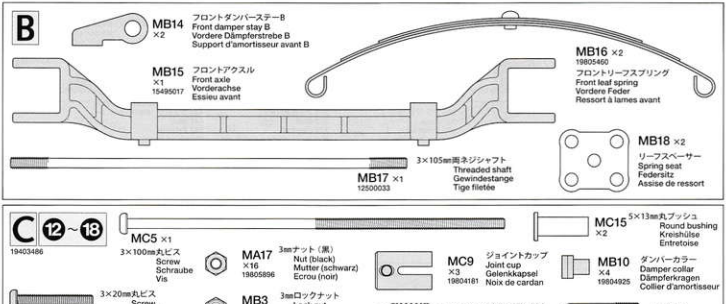
B
MB14 ×2 フロントダンパーステーB Front damper stay B Vordere Dämpferstrebe B Support d'amortisseur avant B
MB15 ×1 15495017 フロントアクスル Front axle Vorderachse Essieu avant
MB16 ×2 19805460 フロントリーフスプリング Front leaf spring Vordere Feder Ressort à lames avant
MB18 ×2 リーフスペーサー Spring seat Federsitz Assise de ressort
MB17 ×1 12500033 3×105㎜両ネジシャフト Threaded shaft Gewindestange Tige filetée

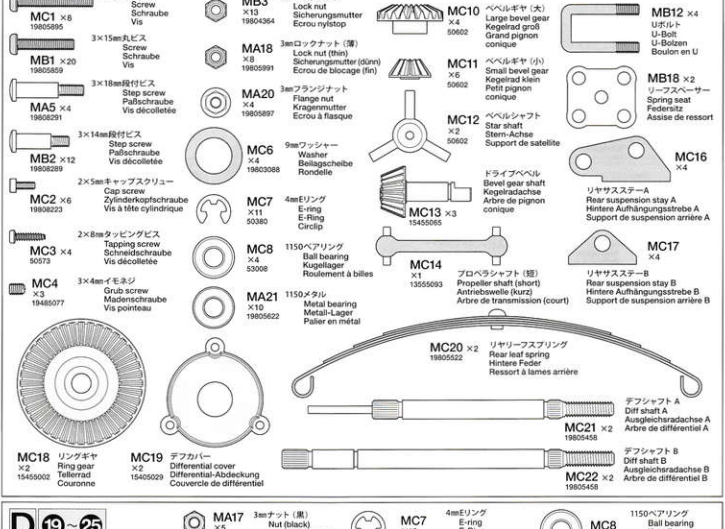
C ⑫~⑱
19403486
MC5 ×1 3×100㎜丸ビス Screw Schraube Vis
MC1 ×8 19805895 3×20㎜丸ビス Screw Schraube Vis
MB1 ×20 19805859 3×15㎜丸ビス Screw Schraube Vis
MA5 ×4 19808291 3×18㎜段付ビス Step screw Paßschraube Vis décolletée
MB2 ×12 19808289 3×14㎜段付ビス Step screw Paßschraube Vis décolletée
MC2 ×6 19808223 2×5㎜キャップスクリュー Cap screw Zylinderkopfschraube Vis à tête cylindrique
MC3 ×4 50573 2×8㎜タッピングビス Tapping screw Schneidschraube Vis décolletée
MC4 ×3 19485077 3×4㎜イモネジ Grub screw Madenschraube Vis pointeau
MA17 ×16 19805896 3㎜ナット(黒) Nut (black) Mutter (schwarz) Ecrou (noir)
MB3 ×13 19804364 3㎜ロックナット Lock nut Sicherungsmutter Ecrou nylstop
MA18 ×8 19805991 3㎜ロックナット(薄) Lock nut (thin) Sicherungsmutter (dünn) Ecrou de blocage (fin)
MA20 ×4 19805897 3㎜フランジナット Flange nut Kragenmutter Ecrou à flasque
MC6 ×4 19803088 9㎜ワッシャー Washer Beilagscheibe Rondelle
MC7 ×11 50380 4㎜Eリング E-ring E-Ring Circlip
MC8 ×4 53008 1150ベアリング Ball bearing Kugellager Roulement à billes
MA21 ×10 19805622 1150メタル Metal bearing Metall-Lager Palier en métal
MC9 ×3 19804181 ジョイントカップ Joint cup Gelenkkapsel Noix de cardan
MC10 ×4 50602 ベベルギヤ(大) Large bevel gear Kegelrad groß Grand pignon conique
MC11 ×6 50602 ベベルギヤ(小) Small bevel gear Kegelrad klein Petit pignon conique
MC12 ×2 50602 ベベルシャフト Star shaft Stern-Achse Support de satellite
MC13 ×3 15455065 ドライブベベル Bevel gear shaft Kegelradachse Arbre de pignon conique
MC14 ×1 13555093 プロペラシャフト(短) Propeller shaft (short) Antriebswelle (kurz) Arbre de transmission (court)
MC15 ×2 5×13㎜丸ブッシュ Round bushing Kreishülse Entretoise
MB10 ×4 19804925 ダンパーカラー Damper collar Dämpferkragen Collier d'amortisseur
MB12 ×4 Uボルト U-Bolt U-Bolzen Boulon en U
MB18 ×2 リーフスペーサー Spring seat Federsitz Assise de ressort
MC16 ×4 リヤサスステーA Rear suspension stay A Hintere Aufhängungsstrebe A Support de suspension arrière A
MC17 ×4 リヤサスステーB Rear suspension stay B Hintere Aufhängungsstrebe B Support de suspension arrière B
MC18 ×2 15455002 リングギヤ Ring gear Tellerrad Couronne
MC19 ×2 15405029 デフカバー Differential cover Differential-Abdeckung Couvercle de différentiel
MC20 ×2 19805522 リヤリーフスプリング Rear leaf spring Hintere Feder Ressort à lames arrière
MC21 ×2 19805458 デフシャフトA Diff shaft A Ausgleichsradachse A Arbre de différentiel A
MC22 ×2 19805458 デフシャフトB Diff shaft B Ausgleichsradachse B Arbre de différentiel B

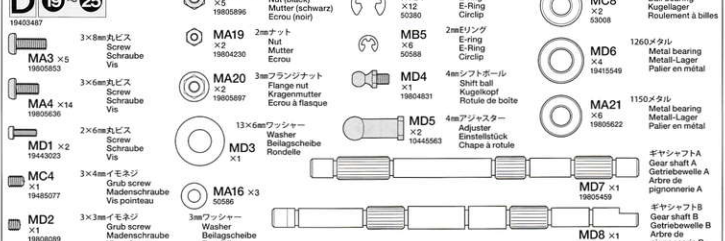
D ⑲~㉕
19403487
MA3 ×5 19805853 3×8㎜丸ビス Screw Schraube Vis
MA4 ×14 19805636 3×6㎜丸ビス Screw Schraube Vis
MD1 ×2 19443023 2×6㎜丸ビス Screw Schraube Vis
MC4 ×1 19485077 3×4㎜イモネジ Grub screw Madenschraube Vis pointeau
MD2 ×1 19808089 3×3㎜イモネジ Grub screw Madenschraube Vis pointeau
MA17 ×5 19805896 3㎜ナット(黒) Nut (black) Mutter (schwarz) Ecrou (noir)
MA19 ×2 19804230 2㎜ナット Nut Mutter Ecrou
MA20 ×2 19805897 3㎜フランジナット Flange nut Kragenmutter Ecrou à flasque
MD3 ×1 13×6㎜ワッシャー Washer Beilagscheibe Rondelle
MA16 ×3 50586 3㎜ワッシャー Washer Beilagscheibe Rondelle
MC7 ×12 50380 4㎜Eリング E-ring E-Ring Circlip
MB5 ×6 50588 2㎜Eリング E-ring E-Ring Circlip
MD4 ×1 19804831 4㎜シフトボール Shift ball Kugelkopf Rotule de boîte
MD5 ×2 19445563 4㎜アジャスター Adjuster Einstellstück Chape à rotule
MC8 ×2 53008 1150ベアリング Ball bearing Kugellager Roulement à billes
MD6 ×4 19415549 1260メタル Metal bearing Metall-Lager Palier en métal
MA21 ×6 19805622 1150メタル Metal bearing Metall-Lager Palier en métal
MD7 ×1 19805459 ギヤシャフトA Gear shaft A Getriebewelle A Arbre de pignonnerie A
MD8 ×1 19805459 ギヤシャフトB Gear shaft B Getriebewelle B Arbre de pignonnerie B

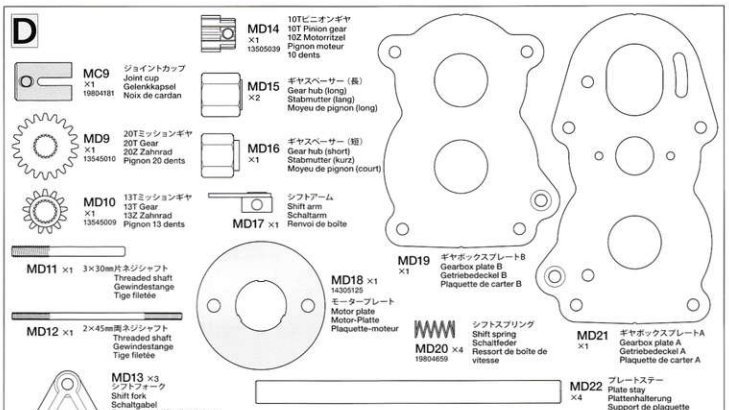
D
MD14 ×1 13505039
10Tピニオンギヤ
10T Pinion gear
10Z Motorritzel
Pignon moteur
10 dents
MC9 ×1 19804181
ジョイントカップ
Joint cup
Gelenkkapsel
Noix de cardan
MD15 ×2
ギヤスペーサー（長）
Gear hub (long)
Stabmutter (lang)
Moyeu de pignon (long)
MD9 ×1 13545010
20Tミッションギヤ
20T Gear
20Z Zahnrad
Pignon 20 dents
MD16 ×1
ギヤスペーサー（短）
Gear hub (short)
Stabmutter (kurz)
Moyeu de pignon (court)
MD10 ×1 13545009
13Tミッションギヤ
13T Gear
13Z Zahnrad
Pignon 13 dents
MD17 ×1
シフトアーム
Shift arm
Schaltarm
Renvoi de boîte
MD19 ×1
ギヤボックスプレートB
Gearbox plate B
Getriebedeckel B
Plaquette de carter B
MD11 ×1
3×30mm片ネジシャフト
Threaded shaft
Gewindestange
Tige filetée
MD18 ×1 14305125
モータープレート
Motor plate
Motor-Platte
Plaquette-moteur
MD12 ×1
2×45mm両ネジシャフト
Threaded shaft
Gewindestange
Tige filetée
MD20 ×4 19804659
シフトスプリング
Shift spring
Schaltfeder
Ressort de boîte de vitesse
MD21 ×1
ギヤボックスプレートA
Gearbox plate A
Getriebedeckel A
Plaquette de carter A
MD13 ×3
シフトフォーク
Shift fork
Schaltgabel
Fourche de boîte de vitesse
MD22 ×4
プレートステー
Plate stay
Plattenhalterung
Support de plaquette
MD23 ×1 13485227
プロペラシャフト（長）
Propeller shaft (long)
Antriebswelle (lang)
Arbre de transmission (long)

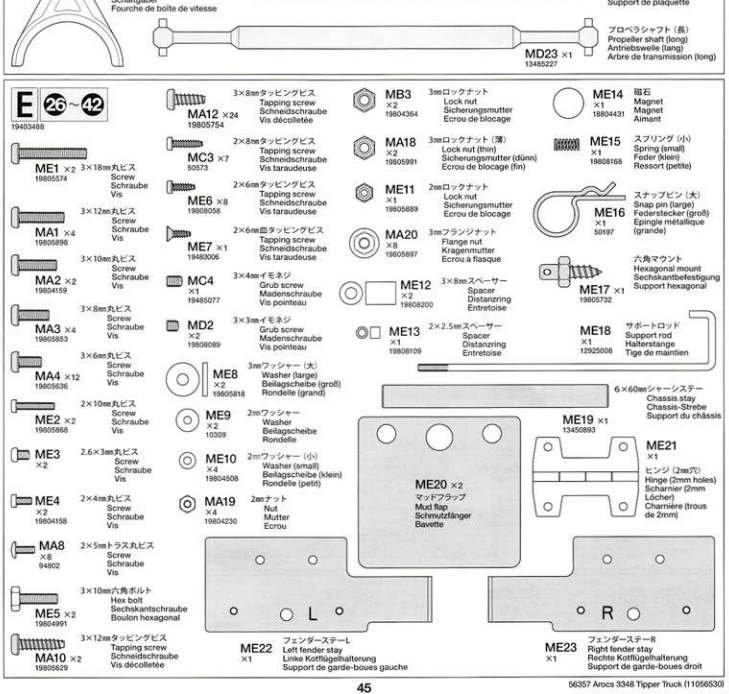
E 26～42
19403488
MA12 ×24 19805754
3×8mmタッピングビス
Tapping screw
Schneidschraube
Vis décolletée
MB3 ×1 19804364
3mmロックナット
Lock nut
Sicherungsmutter
Ecrou de blocage
ME14 ×1 18804431
磁石
Magnet
Magnet
Aimant
ME1 ×2 19805574
3×18mm丸ビス
Screw
Schraube
Vis
MC3 ×7 50573
2×8mmタッピングビス
Tapping screw
Schneidschraube
Vis taraudeuse
MA18 ×2 19805991
3mmロックナット（薄）
Lock nut (thin)
Sicherungsmutter (dünn)
Ecrou de blocage (fin)
ME15 ×1 19808168
スプリング（小）
Spring (small)
Feder (klein)
Ressort (petite)
MA1 ×4 19805896
3×12mm丸ビス
Screw
Schraube
Vis
ME6 ×8 19808058
2×6mmタッピングビス
Tapping screw
Schneidschraube
Vis taraudeuse
ME11 ×1 19805889
2mmロックナット
Lock nut
Sicherungsmutter
Ecrou de blocage
ME16 ×1 50197
スナップピン（大）
Snap pin (large)
Federstecker (groß)
Epingle métallique
(grande)
MA2 ×2 19804159
3×10mm丸ビス
Screw
Schraube
Vis
ME7 ×1 19483006
2×6mm皿タッピングビス
Tapping screw
Schneidschraube
Vis taraudeuse
MA20 ×8 19805897
3mmフランジナット
Flange nut
Kragenmutter
Ecrou à flasque
ME17 ×1 19805732
六角マウント
Hexagonal mount
Sechskantbefestigung
Support hexagonal
MC4 ×1 19485077
3×4mmイモネジ
Grub screw
Madenschraube
Vis pointeau
ME12 ×2 19808200
3×8mmスペーサー
Spacer
Distanzring
Entretoise
MA3 ×4 19805853
3×8mm丸ビス
Screw
Schraube
Vis
MD2 ×2 19808089
3×3mmイモネジ
Grub screw
Madenschraube
Vis pointeau
ME13 ×1 19808109
2×2.5mmスペーサー
Spacer
Distanzring
Entretoise
ME18 ×1 12925008
サポートロッド
Support rod
Halterstange
Tige de maintien
MA4 ×12 19805636
3×6mm丸ビス
Screw
Schraube
Vis
ME8 ×2 19805818
3mmワッシャー（大）
Washer (large)
Beilagscheibe (groß)
Rondelle (grand)
6×60mmシャーシステー
Chassis stay
Chassis-Strebe
Support du châssis
ME2 ×2 19805868
2×10mm丸ビス
Screw
Schraube
Vis
ME9 ×2 10309
2mmワッシャー
Washer
Beilagscheibe
Rondelle
ME19 ×1 13450893
ME3 ×2
2.6×3mm丸ビス
Screw
Schraube
Vis
ME10 ×4 19804508
2mmワッシャー（小）
Washer (small)
Beilagscheibe (klein)
Rondelle (petit)
ME21 ×1
ヒンジ（2mm穴）
Hinge (2mm holes)
Scharnier (2mm Löcher)
Charnière (trous de 2mm)
ME4 ×2 19804158
2×4mm丸ビス
Screw
Schraube
Vis
MA19 ×4 19804230
2mmナット
Nut
Mutter
Ecrou
ME20 ×2
マッドフラップ
Mud flap
Schmutzfänger
Bavette
MA8 ×8 94802
2×5mmトラス丸ビス
Screw
Schraube
Vis
L
R
ME5 ×2 19804991
3×10mm六角ボルト
Hex bolt
Sechskantschraube
Boulon hexagonal
MA10 ×2 19805629
3×12mmタッピングビス
Tapping screw
Schneidschraube
Vis décolletée
ME22 ×1
フェンダーステーL
Left fender stay
Linke Kotflügelhalterung
Support de garde-boues gauche
ME23 ×1
フェンダーステーR
Right fender stay
Rechte Kotflügelhalterung
Support de garde-boues droit

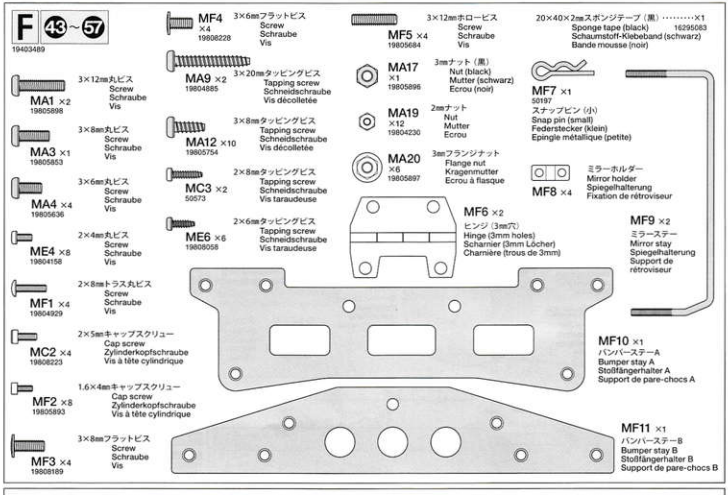
F 43~57
19403489
MA1 ×2 19805898 3×12mm丸ビス Screw Schraube Vis
MA3 ×1 19805853 3×8mm丸ビス Screw Schraube Vis
MA4 ×4 19805636 3×6mm丸ビス Screw Schraube Vis
ME4 ×8 19804158 2×4mm丸ビス Screw Schraube Vis
MF1 ×4 19804929 2×8mmトラス丸ビス Screw Schraube Vis
MC2 ×4 19808223 2×5mmキャップスクリュー Cap screw Zylinderkopfschraube Vis à tête cylindrique
MF2 ×8 19805893 1.6×4mmキャップスクリュー Cap screw Zylinderkopfschraube Vis à tête cylindrique
MF3 ×4 19808189 3×8mmフラットビス Screw Schraube Vis
MF4 ×4 19808228 3×6mmフラットビス Screw Schraube Vis
MA9 ×2 19804885 3×20mmタッピングビス Tapping screw Schneidschraube Vis décolletée
MA12 ×10 19805754 3×8mmタッピングビス Tapping screw Schneidschraube Vis décolletée
MC3 ×2 50573 2×8mmタッピングビス Tapping screw Schneidschraube Vis taraudeuse
ME6 ×6 19808058 2×6mmタッピングビス Tapping screw Schneidschraube Vis taraudeuse
MF5 ×4 19805684 3×12mmホロービス Screw Schraube Vis
MA17 ×1 19805896 3mmナット（黒） Nut (black) Mutter (schwarz) Ecrou (noir)
MA19 ×12 19804230 2mmナット Nut Mutter Ecrou
MA20 ×8 19805897 3mmフランジナット Flange nut Kragenmutter Ecrou à flasque
MF6 ×2 ヒンジ（3mm穴） Hinge (3mm holes) Scharnier (3mm Löcher) Charnière (trous de 3mm)
20×40×2mmスポンジテープ（黒）……×1 Sponge tape (black) 16295083 Schaumstoff-Klebeband (schwarz) Bande mousse (noir)
MF7 ×1 50197 スナップピン（小） Snap pin (small) Federstecker (klein) Epingle métallique (petite)
MF8 ×4 ミラーホルダー Mirror holder Spiegelhalterung Fixation de rétroviseur
MF9 ×2 ミラーステー Mirror stay Spiegelhalterung Support de rétroviseur
MF10 ×1 バンパーステーA Bumper stay A Stoßfängerhalter A Support de pare-chocs A
MF11 ×1 バンパーステーB Bumper stay B Stoßfängerhalter B Support de pare-chocs B

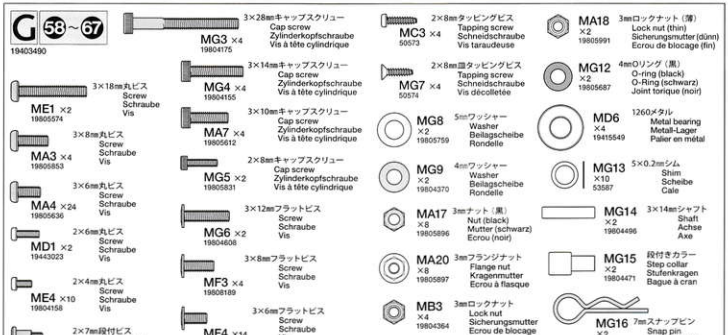
G 58~67
19403490
ME1 ×2 19805574 3×18mm丸ビス Screw Schraube Vis
MA3 ×4 19805853 3×8mm丸ビス Screw Schraube Vis
MA4 ×24 19805636 3×6mm丸ビス Screw Schraube Vis
MD1 ×2 19443023 2×6mm丸ビス Screw Schraube Vis
ME4 ×10 19804158 2×4mm丸ビス Screw Schraube Vis
MG1 ×4 19801097 2×7mm段付ビス Step screw Paßschraube Vis décolletée
MA8 ×3 94802 2×5mmトラス丸ビス Screw Schraube Vis
MG2 ×4 19804148 3×32mmキャップスクリュー Cap screw Zylinderkopfschraube Vis à tête cylindrique
MG3 ×4 19804175 3×28mmキャップスクリュー Cap screw Zylinderkopfschraube Vis à tête cylindrique
MG4 ×4 19804155 3×14mmキャップスクリュー Cap screw Zylinderkopfschraube Vis à tête cylindrique
MA7 ×4 19805612 3×10mmキャップスクリュー Cap screw Zylinderkopfschraube Vis à tête cylindrique
MG5 ×2 19805831 2×8mmキャップスクリュー Cap screw Zylinderkopfschraube Vis à tête cylindrique
MG6 ×2 19804608 3×12mmフラットビス Screw Schraube Vis
MF3 ×4 19808189 3×8mmフラットビス Screw Schraube Vis
MF4 ×14 19808228 3×6mmフラットビス Screw Schraube Vis
MA11 ×8 19804392 3×10mmタッピングビス Tapping screw Schneidschraube Vis décolletée
MA12 ×6 19805754 3×8mmタッピングビス Tapping screw Schneidschraube Vis décolletée
MC3 ×4 50573 2×8mmタッピングビス Tapping screw Schneidschraube Vis taraudeuse
MG7 ×4 50574 2×8mm皿タッピングビス Tapping screw Schneidschraube Vis décolletée
MG8 ×2 19805759 5mmワッシャー Washer Beilagscheibe Rondelle
MG9 ×2 19804370 4mmワッシャー Washer Beilagscheibe Rondelle
MA17 ×8 19805896 3mmナット（黒） Nut (black) Mutter (schwarz) Ecrou (noir)
MA20 ×8 19805897 3mmフランジナット Flange nut Kragenmutter Ecrou à flasque
MB3 ×4 19804364 3mmロックナット Lock nut Sicherungsmutter Ecrou de blocage
MG10 ×28 19804228 3mmワッシャー（ステンレス／硬い） Stainless steel washer (hard) Beilagscheibe aus rostfreiem Stahl (hart) Rondelle en acier inoxydable (dur)
MG11 ×2 19803089 荷台ゲートロック Gate lock Klappenverriegelung Verrou de battant
MA18 ×2 19805991 3mmロックナット（薄） Lock nut (thin) Sicherungsmutter (dünn) Ecrou de blocage (fin)
MG12 ×2 19805687 4mmOリング（黒） O-ring (black) O-Ring (schwarz) Joint torique (noir)
MD6 ×4 19415549 1260メタル Metal bearing Metall-Lager Palier en métal
MG13 ×10 53587 5×0.2mmシム Shim Scheibe Cale
MG14 ×2 19804496 3×14mmシャフト Shaft Achse Axe
MG15 ×2 19804471 段付きカラー Step collar Stufenkragen Bague à cran
MG16 ×2 50956 7mmスナップピン Snap pin Federstecker Epingle métallique
MG17 ×2 車輪止め Wheel chock Rad-Bremsklotz Cale de roue
MG18 ×1 13450894 6×95mm荷台シャフト Shaft Achse Axe

H 68~75
19403491
MB1 ×4 19805859 3×15mm丸ビス Screw Schraube Vis
MH2 ×4 19808292 3×60mm丸ビス Screw Schraube Vis
MA2 ×2 19804159 3×10mm丸ビス Screw Schraube Vis
MC2 ×12 19808223 2×5mmキャップスクリュー Cap screw Zylinderkopfschraube Vis à tête cylindrique
MH1 ×4 1.2×6mm丸ビス Screw Schraube Vis
MF2 ×4 19805893 1.6×4mmキャップスクリュー Cap screw Zylinderkopfschraube Vis à tête cylindrique

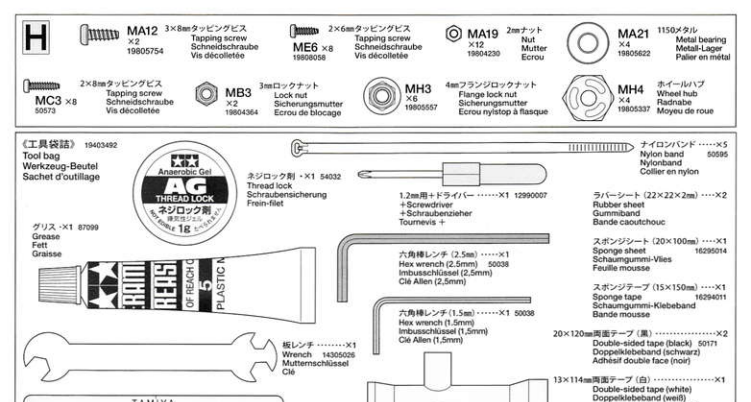

AFTER MARKET SERVICE

AFTER MARKET SERVICE CARD

When purchasing Tamiya replacement parts, please take or send this form to your local Tamiya dealer so that the parts required can be correctly identified and supplied. Please note that specifications, availability and price are subject to change without notice.

KUNDENNACHBETREUUNGS-KARTE

Wenn Sie Tamiya-Ersatzteile kaufen möchten, nehmen Sie bitte zur Unterstützung dieses Formular mit zu ihrem örtlichen Fachhändler. Bezüglich der Angaben, der Lagerhaltung der Artikel und der Preise sind Änderungen vorbehalten.

SERVICE APRES-VENTE
LISTE DE PIECES DETACHEES

Afin de vous permettre de vous procurer des pièces de rechange Tamiya, amenez cette liste à votre point de vente Tamiya qui ne manquera pas de vous renseigner. Veuillez noter que les caractéristiques, disponibilité et prix peuvent changer sans avis préalable.

PARTS CODE

19335774	Body
19335791	Bed
14305660	Chassis Frame (L, R)
19005467	A Parts
19005468	B Parts
19008208	C Parts (Chassis Parts)
19005933	C Parts (Cross Member)
19008210	D Parts
19008211	E Parts
19008213	F Parts (x2)
19000958	H Parts
19115047	J Parts
19115454	K Parts
19115455	L Parts
19115456	M Parts
19115457	N, W Parts
19115458	P Parts (R/C Deck)
19115065	P Parts (Servo Saver)
19115476	Q Parts
19115477	R Parts
19115460	S Parts
19225180	U Parts
19225053	U Parts
10445258 *3	V Parts (x1)
19225185	X Parts
19225186	Y Parts (x2)
19225187	Z Parts
19000957	AA Parts
19000499	BB Parts
19008209	CC Parts
19008212	EE Parts
19335128	Battery Bag
14305667	Subframe (L, R)
19803090	Bed Frame (x2)
19805456	Front Tire (x2)
19805091 *3	Rear Tire (x2)
17435116	Motor
19400572	Shift Rod
17175133	Battery Extension Cable
19403494	Gate Frame, Gate Stay
14305531	Shift Guide (H)
19403484	Metal Parts Bag A
19804394	2.6x10mm Binding Screw (M4 x5)
19804885	3x20mm Tapping Screw (MA9 x10)
19804920	Front Suspension Stay B (MA34 x2)
19804919	Front Suspension Stay A (MA33 x2)
19805628	3x42mm Threaded Shaft (MA30 x2)
19805991 *3	3mm Lock Nut (Thin) (MA18 x4)
19805897 *3	3mm Flange Nut (MA20 x10)
19805611	5x9mm Ball Connector (MA27 x5)
13555110	Steering Shaft (MA31 x1)
19805636 *9	3x6mm Screw (M4 x2)
19805612 *2	3x10mm Cap Screw (M47 x5)
19804392 *1	3x10mm Tapping Screw (Black) (MA11 x10)
19805662	3x10mm Flange Tapping Screw (MA14 x5)
19805118	3x10mm Screw (MA2 x10)
19805754 *6	3x8mm Tapping Screw (MA12 x10)
19804935	3x8mm Flange Tapping Screw (MA15 x10)
19805629 *1	3x12mm Tapping Screw (MA10 x4)
19805898	3x12mm Screw (MA1 x10)
19805622 *8	1150 Metal Bearing (MA21 x2)
19805185	850 Metal Bearing (MA22 x2)
19804921	Shackle (MA32 x4)
19806291	3x18mm Step Screw (MA5 x10)
19805853 *3	3x8mm Screw (MA3 x5)
19805856 *2	3x15mm Screw (MB1 x4)
19804230 *3	2mm Nut (MA19 x10)
19805856 *4	3mm Nut (Black) (MA17 x10)
19403485	Metal Parts Bag B
12500033	3x105mm Threaded Shaft (MB17 x1)
15495017	Front Axle (MB15)
19805193	3x16mm Threaded Shaft (MB9 x2)
15505067 *5	Damper Spring (MB11 x1)
19804925 *2	Damper Collar (MB10 x2)
19808289 *1	3x14mm Step Screw (MB2 x10)
19805035 *1	3x19mm Link Pin (MB7 x1)
19804922	Upright Shaft (MB8 x2)
19804923 *2	3x25mm Damper Shaft (MB6 x2)
19804364 *3	3mm Lock Nut (MB3 x10)
19445414 *5	Damper Cylinder (MB13 x4)
19805460	Front Leaf Spring (MB16 x2)
19403486	Metal Parts Bag C
15495029 *1	Differential Cover (MC19 x1)
19805458 *1	Differential Shaft (A, B) (MC21, MC22 x1 each)
15455002 *1	Ring Gear (MC18 x1)
19804181 *1	Joint Cup (MC9 x2)
15455065 *2	Bevel Gear Shaft (MC13 x1)
19805522	Rear Leaf Spring (MC20 x2)
19808223 *5	2x5mm Cap Screw (MC2 x5)
19485077 *1	3x4mm Grub Screw (MC4 x6)
19805895	3x20mm Screw (MC1 x10)
19803068 *3	9mm Washer (MC6 x2)
13555092	Propeller Shaft (Short) (MC14)
19403487	Metal Parts Bag D
19445563	4mm Adjuster (Black) (MD5 x3)
19415949 *1	1260 Metal Bearing (MD6 x4)
19804659	Shift Spring (MD20 x4)
19805459	Gear Shaft (A, B) (MD7, MD8 x1 each)
13485227	Propeller Shaft (Long) (MD23)
19804831	4mm Ball Connector (MD4 x2)
19443023 *2	2x6mm Screw (MD1 x2)
19808089	3x3mm Grub Screw (Black) (MD2 x5)
13505039	107 Pinion Gear (MD14)
13545010	20T Gear (MD9)
13545009	13T Gear (MD10)
19403488	Metal Parts Bag E
13450893	6x60mm Chassis Stay (ME19)
12205008	Support Rod (ME18)
19808168	Timing Spring (ME15 x1, etc.)
19804431	Magnet (ME14 x5)
19805868	2x10mm Screw (ME2 x10)
19804158 *2	2x4mm Screw (ME4 x10)
19804991	2x10mm Hex Bolt (ME5 x10)
19808058 *2	2x6mm Tapping Screw (ME6 x10)
19443006	2x8mm Countersunk Head Tapping Screw (ME7 x2)
19805732	Hex Screw Mount (ME17 x4)
19808109	2x2.5mm Spacer (ME13 x2, etc.)
19805689	2mm Lock Nut (ME11 x10)
19804506	2mm Washer (Small) (ME10 x10)
19805816	2mm Washer (Large) (ME8 x5)
19805574 *1	3x18mm Screw (Silver) (ME1 x2)
19806200	3x8mm Spacer (ME12 x4)
19403489	Metal Parts Bag F
19805893 *1	1.8x4mm Cap Screw (MF2 x10)
19804929	2x8mm Truss Screw (MF1 x10)
19808228 *3	3x6mm Flat Screw (MF4 x5)
19805684 *2	3x10mm Socket Screw (MF5 x2)
19808189 *1	3x8mm Flat Screw (MF3 x5)
19403490	Metal Parts Bag G
13450894	9x55mm Shaft (MG18)
19805687	4mm O-Ring (MG12 x5)
19803089	Gate Lock (MG11 x2)
19805831 *1	2x8mm Cap Screw (MG5 x2)
19804155	3x14mm Cap Screw (MG4 x4)
19804175 *1	3x28mm Cap Screw (MG3 x2)
19804148 *1	3x32mm Cap Screw (MG2 x2)
19804228 *2	3mm Washer (MG10 x10)
19804370	4mm Washer (MG9 x10)
19805759	5mm Washer (MG8 x6)
19804496	3x14mm Shaft (MG14 x4)
19804471	Damper Mount (Collar) (MG15 x4)
19801097 *2	2x7mm Step Screw (MG1 x2, etc.)
19804608	3x12mm Flat Screw (MG6 x10)
19403491	Metal Parts Bag H
19808292 *1	3x60mm Screw (MH2 x2)
19805557 *1	4mm Flange Lock Nut (MH3 x4)
19805337 *1	Wheel Hub (MH4 x2)
19403492	Tool Bag
19495982	Sticker, Metal Transfer
19403482	Photo Etched Parts
11056530	Instructions
50573 *3	2x8mm Tapping Screw (MC3 x10)
50574	2x8mm Countersunk Head Tapping Screw (MG7 x10)
50575	2.6x10mm Tapping Screw (MA13 x5)
50590	4mm Ball Connector (MA29 x8)
50592	5mm Ball Connector (MA28 x10)
50596 *1	5mm Adjuster (MA24 x5)
50602 *1	Differential Bevel Gear Set (MC10 x2, MC11 x3, MC12 x1, etc.)
50608	1150 Ball Bearing (MC8 x4)
53539	5.5mm Spacer Set (MA23 x4, etc.)
53587	5mm Shim Set (MG13 x10, etc.)
10309	2x5mm Washer (MB9 x20)
94802 *1	2x5mm Truss Screw (MA8 x10)

*1 Requires 2 sets for one model.
*2 Requires 3 sets for one model.
*3 Requires 4 sets for one model.
*4 Requires 5 sets for one model.
*5 Requires 6 sets for one model.
*6 Requires 7 sets for one model.
*7 Requires 8 sets for one model.
*8 Requires 11 sets for one model.
*9 Requires 37 sets for one model.

56637 Arocs 3348 Tipper Truck (11056530)

部品請求について

For use in Japan only!

★部品をなくしたり、こわしたりは、このステンカーがはられたカスタマーサービス取次店で注文いただけます。また、当社カスタマーサービスに直接ご注文する場合は、右記の方法で注文することができます。詳しくは当社カスタマーサービスまでお問い合わせください。

タミヤカスタマーサービス取次店
パーツのお取り寄せに大変便利な店です。
TAMIYA

① (郵便振替)の利用法
郵便局の払込用紙の通信欄に下のリストを参考にITEM番号、スケール、製品名、部品名、数量を必ずご記入ください。振込人住所欄にはお電話番号もお書きいただき、口座番号-00810-9-1118、加入者名:(株)タミヤでお振込ください。

② (代金引換)の利用法
パーツ代金に加えて代引手手数料(300円+税)をご負担いただければ、電話またはホームページより代金引換にまるご注文をお受けいたします。

③ (タミヤカードの)利用法
タミヤカードをご利用の場合、代金は指定金融機関の口座引き落としとなります。ご注文は電話またはホームページよりお受けいたします。

〈住所〉 〒422-8610 静岡市駿河区恩田原3-7
株式会社タミヤ カスタマーサービス係
〈お問い合わせ電話番号〉 (電話番号をお確かめの上、おかけ間違いのないよう お願いします。)
静岡 054-283-0003
東京 03-3899-3765 (静岡へ転送)
〈カスタマーサービスアドレス〉
http://tamiya.com/japan/customer/

TAMIYA

1/14 R/C Big Trucks

ITEM 56357

ビッグトラック メルセデス・ベンツ アロクス 3348 6×4 ダンプトラック

★本体価格(税抜き)は2018年4月現在のものです。諸事情により変更となる場合があります。
★ご購入に際しては、本体価格に消費税を加えてください。(小数点以下を切り捨て)

部品名	本体価格	送料	部品コード
ボディ(キャップ)	2,100円	+税	19335774
荷台	4,000円	+税	19335791
L.Bシャーシー	2,200円	+税	14305668
R.Bシャーシー	2,200円	+税	14305467
B/ベース	920円	+税	10005468
C/バック(シャーシ部品)	640円	+税	19008208
F/バック(クロスメンバー)	570円	+税	19005933
D/ベース	1,220円	+税	19008210
E/ベース	600円	+税	19008211
F/ベース(2)	580円	+税	19008212
H/ベース	860円	+税	19000958
J/ベース	620円	+税	19115047
K/ベース	940円	+税	19115454
L/ベース	860円	+税	19115455
M/ベース	1,180円	+税	19115456
N.W/ベース	980円	+税	19115457
P/ベース(メカブレート)	720円	+税	19115458
P/ベース(サーボイバー)	320円	+税	19115065
Q/ベース	1,480円	+税	19115476
R/ベース	1,000円	+税	19115477
S/ベース	820円	+税	19115460
T/ベース	1,060円	+税	19225153
U/ベース	680円	+税	19225053
V/ベース(x1)	520円	+税	10445258
V/ベース(x2)	1,800円	+税	19225186
Y/ベース(x2)	1,660円	+税	19225187
Z/ベース	1,520円	+税	19225188
AA/ベース	480円	+税	19005957
BB/ベース	380円	+税	19000499
CC/ベース	1,500円	+税	19008209
EE/ベース	1,400円	+税	19008213
ギヤ装置	470円	+税	19335128
サブフレーム(L.R)	1,140円	+税	14305667
荷台補強フレーム(x3)	1,160円	+税	19803099
フロントタイヤ(x2)	720円	+税	19805456
リヤタイヤ(x2)	720円	+税	19803091
ホーン	3,000円	+税	17435111
シフトロッド	400円	+税	19400572
バッテリー延長ケーブル	420円	+税	17175133
荷台ケーブルフレーム、ゲートステー	1,200円	+税	19403494
フトケート	300円	+税	14305531
金具袋詰A	1,400円	+税	19403484
2.6x10mmパイン(ビス)(黒x5)	260円	+税	19803494
30mmキャップスクリュー(x10)	260円	+税	19804483
フロントサスステー(B)x2)	400円	+税	19804920
フロントサスステー(A)x2)	380円	+税	19804919
4x24mm黒ボルトテーパ(x2)	170円	+税	19805626
3mコックナット(ブラス)x4)	230円	+税	19805991
3mフランジナット(x10)	210円	+税	19805897
3.9mセニボール(x5)	350円	+税	19805611
ステアリングシャフト(x2)	1,350円	+税	13555110
3x6mタビス(x2)(ブラス)	160円	+税	19805636
3x10mキャップスクリュー(x5)	230円	+税	19805612
3x10mタッピングビス(黒x10)	240円	+税	19804392
3x10mフランジタッピングビス(x5)	200円	+税	19805662
3x10mタビス(黒x10)	220円	+税	19804159
3x8mタッピングビス(黒x10)	180円	+税	19805754
3x8mフランジタッピングビス(x10)	240円	+税	19804935
3x12mタッピングビス(x4)	170円	+税	19805629
3x12mタビス(黒x10)	180円	+税	19805898
1150メタルx2	220円	+税	19805622
50メタルx2	120円	+税	19805185
シャックル(x4)	940円	+税	19804921
3x18mタイビス(x10)	220円	+税	19808291
3x8mカビス(黒x5)	200円	+税	19805853
3x15mタビス(黒x4)	200円	+税	19805859
2mナット(x10)	210円	+税	19804230
3mナット(黒x10)	220円	+税	19805898
金具袋詰B	2,600円	+税	19403485
3x105mm黒ネジシャフト(x1)	280円	+税	12500033
フロントアクスル	570円	+税	15495017
3x16mネジシャフト(x2)	120円	+税	19805193
ダンパースプリング(x1)	200円	+税	15005067
ダンパーブーム(x2)	200円	+税	19804925
3x14mm段付ビス(x10)	200円	+税	19808289
3x19mリンクビン(x1)	200円	+税	12685035
アップライトシャフト(x2)	320円	+税	19804922
ダンパーシャフト(x2)	260円	+税	19804923
3mコックナット(黒x10)	310円	+税	19804364
ダンパーシリンダー完成(x4)	900円	+税	19445414
フロントトーションスプリング(x2)	520円	+税	19805460
金具袋詰C	5,000円	+税	19403486
デフカバー(x1)	290円	+税	15405029
デフシャフトA.B(黒x1)	420円	+税	19805455
リングギヤー(x1)	370円	+税	15455002
ジョイントカップ(x2)	420円	+税	19804181
トラックベベル(x1)	760円	+税	19455065
リヤリーフスプリング(x2)	680円	+税	19805522
2x5mキャップスクリュー(銀x5)	240円	+税	19808223
3x4mイモネジ(x6)	230円	+税	19485077
3x20mタビス(黒x10)	210円	+税	19805895
3mワッシャー(x2)	280円	+税	19803088
プロペラシャフト(黒)	2,270円	+税	13555093
金具袋詰D	3,700円	+税	19403487
4mアジャスター(黒x3)	170円	+税	10445563
1260メタル(x4)	440円	+税	19415549
シフトスプリング(x4)	260円	+税	19804659
ギヤシャフトA.B(黒x1)	420円	+税	19805459
プロペラシャフト(長)	880円	+税	13485227
4mボールリンク(x2)	260円	+税	19804830
6x6mカビス(x2)	150円	+税	19443023
3x3mイモネジ(黒x5)	250円	+税	19808089
10Tピニオンギヤ	270円	+税	13505029
20Tミッションギヤ	320円	+税	13545010
13Tミッションギヤ	320円	+税	13545009
金具袋詰E	6,600円	+税	19403488
シャーシステー	380円	+税	13450893
ショートサポートロッド	300円	+税	12925008
タイミングスプリング,他	290円	+税	19808169
磁石(x5)	360円	+税	19804431
2x10mカビス(x10)	220円	+税	19805868
2x4mカビス(x10)	220円	+税	19804158
3x10mズ六角ボルト(x5)	260円	+税	19804991
2x6mタッピングビス(x10)	200円	+税	19808058
2x6mプラスタッピングビス(x2)	160円	+税	19483008
六角マウント(x4)	300円	+税	19805732
2x2.5mスペーサー(x2),他	300円	+税	19808109
2mロッドエンド(x10)	310円	+税	19805889
2mマフシャー(小x10)	200円	+税	19804508
3mフシャー(大x5)	200円	+税	19805818
3x18mカビス(黒x2)	150円	+税	19805574
3x8mスペーサー(x4)	250円	+税	19808200
金具袋詰F	1,700円	+税	19403489
1.6x6mキャップスクリュー(x10)	280円	+税	19805893
3x8mトラスカビス(x10)	240円	+税	19804929
3x6mフラットビス(x5)	260円	+税	19808226
3x12mトラスビス(x2)	150円	+税	19805634
3x8mフラットビス(黒x5)	210円	+税	19808189
金具袋詰G	1,700円	+税	19403490
6x95mm荷台ジャッキ	1,180円	+税	13805094
4mロッド(黒x5)	200円	+税	19805687
荷台ケーブル(x2)	360円	+税	19803089
2x8mキャップスクリュー(x2)	170円	+税	19805831
3x14mキャップスクリュー(x4)	220円	+税	19804155
2x28mキャップスクリュー(x2)	180円	+税	19804175
3x32mキャップスクリュー(x2)	200円	+税	19804148
3mブッシャー(x10)	250円	+税	19804228
4mワッシャー(x10)	250円	+税	19804370
5mワッシャー(x5)	210円	+税	19805759
3x14mシャフト(x4)	240円	+税	19804496
ダンパーマウント(黒x4)	400円	+税	19804471
2x7mタイビス(x2),他	150円	+税	19801097
3x12mフラットビス(x10)	260円	+税	19804480
金具袋詰H	940円	+税	19403491
3x60mカビス(x2)	200円	+税	19808292
4mフランジナイロンナット(x4)	180円	+税	19805557
ホイールハブ(x2)	220円	+税	19805337
工具袋詰	1,080円	+税	19403492
ステッカー、インレットマーク	1,320円	+税	19495019
エッチングパーツ	700円	+税	19403482
説明図	660円	+税	11056530

この他にも修理や整備のためのRCスペアパーツが発売されています。お近くの模型店頭、または当社カスタマーサービスでお買い求めください。

部品名	本体価格	送料	部品コード
SP.573 2x8mタッピングビス(x10)	100円	+税	50574
SP.574 2x8mロタッピングビス(x10)	100円	+税	50575
SP.575 2.6x10mタッピングビス(x5)	100円	+税	50576
SP.590 4mセニボール(x5)	150円	+税	50590
SP.592 5mセニボール(x10)	300円	+税	50592
SP.596 5mアジャスター(x6)	150円	+税	50596
SP.602 ベベルギヤ(大x2,小x3),ベベルシャフト(x1),9mワッシャー(x2)・3DP	600円	+税	50602
OP.8 1150ベアリング(x4)	1,200円	+税	53008
OP.539 5.5x1.5mスペーサー(x4),他	60円	+税	53539
OP.587 5x0.2mシム(x10),他	400円	+税	53587
AO-1038 2mワッシャー(x10)	100円	+税	10309
AO-1025 2x5mトラスビス(x10)	160円	+税	94802

〈送料について〉 送料の欄に「要」と記された品目には別途送料が必要です。タミヤホームページ、カスタマーサービスの「送料について」をご確認ください。